GLOVES EN511 EN388

GLOVES EN511 EN388

FR GANTS DE PROTECTION.- : Instructions d'emploi: Gants de protection pour risques mécaniques. Gants de protection contre le froid: ▪Froid convectif: Si le gant n'est pas marqué 0 ou X, se référer au tableau des indications d'activités. PART2 (voir tableau): : Activité intense: (1) Activité modérée : (2) Activité légère : (3). ▪Froid de contact: Si le gant n'est pas marqué 0 ou X, il convient pour le contact pendant quelques secondes avec des objets de basse température. ▪PERFORMANCES: Les niveaux de performance et le pictogramme associé sont marqués sur chaque gant. Les niveaux sont obtenus sur la paume des gants neufs. ▪Ils vont du moins performant (niveau 1 ou A) au plus performant (niveaux 4 ou 5 ou 6 ou F selon norme). 0 indique que le gant a un niveau de performance plus faible que le minimum pour le danger individuel donné. X : indique que le gant n'a pas été soumis à l'essai ou que la méthode d'essai ne semble pas convenir du fait de la conception des gants ou du matériau. Plus la performance est élevée plus la capacité du gant est grande à résister au risque associé. Les niveaux de performance sont basés sur les résultats d'essais en laboratoire, lesquels ne reflètent pas nécessairement les conditions réelles du lieu de travail, de par l'influence de divers autres facteurs, tels que la température, l'usure, la dégradation, etc…- **Limites d'utilisation:** Ne pas utiliser hors de son domaine d'utilisation défini dans les instructions d'emploi ci-dessus. Les gants présentant une résistance à la déchirure (niveau ≥ 1) ne doivent pas être utilisés lorsqu'il y a risque de happement par des machines en mouvement. Ces gants ne contiennent pas de substance connue comme étant cancérogène, ni toxique. Le contact avec la peau peut causer des réactions allergiques à des personnes sensibles (latex naturel, dans les poignets bord côtes de certains gants), dans ce cas stopper l'utilisation et consulter un médecin. Veillez à l'intégrité de vos gants avant et pendant l'utilisation, les remplacer si nécessaire. Si le niveau de coupure TDM est indiqué (de A à F), il fait référence en terme de résistance à la coupure. Si le gant n'est pas imperméable à l'eau (0 ou X), il peut perdre ses propriétés isolantes. Ces gants ne protègent pas contre des températures extrêmes dont les effets sont comparables à une température ambiante: ≤ -50°C. **Instructions stockage/nettoyage:** Stocker au frais et au sec à l'abri du gel et de la lumière dans leurs emballages d'origine. Aucun entretien particulier n'est préconisé pour ces types de gants.-

EN PROTECTIVE GLOVES.- : Use instructions: Protective gloves for mechanical risks. Protective gloves against cold: ▪Convective cold: If the glove is not marked 0 or X, refer to the table of activity indications. PART2 (see table): : Intense activity: (1) Moderate activity: (2) Light activity : (3). ▪Contact cold: If the glove is not marked 0 or X, it is suitable for contact for a few seconds with objects of low temperature. ▪PERFORMANCES: Performance levels and pictogram associated are marked on each glove. The levels are obtained on the palm of the new glove. ▪They are ordered from the least effective (level 1 or A) to the most effective (from 4 or 5 or 6 or F depending on the standard). 0 indicates that the glove falls below the minimum performance level for the given individual hazard. X indicates that the glove has not been tested or the test method is not suitable for the glove design or material. The higher the performance, the greater, the ability of the glove to withstand the associated risk. Performance levels are based on the results of laboratory tests, which do not necessarily reflect real conditions in the workplace, due to the influence of the other various factors such as the temperature, the wear, the deterioration ...- **Usage limits:** Do not use out of the scope of use defined in the instructions above. Gloves with tear resistance (level ≥ 1) must not be used when there is a risk of catching in moving machines. These gloves do not contain any substances known to be carcinogenic or toxic. Contact with the skin may cause allergic reactions in sensitive persons (natural latex, in the cuff wrists of some gloves). In the event of a reaction, cease use and consult a doctor. Ensure your gloves are intact before and during use and replace if necessary. If the TDM cut-off level is indicated (from A to F), it is the reference in terms of cut-off resistance. If the glove is not impermeable to water (0 or X), it may lose its insulating properties. These gloves do not protect against extreme temperatures, the effects of which are comparable to an ambient temperature: ≤ -50°C. **Storage/Cleaning instructions:** Store in a cool, dry place away from frost and light in their original packaging. No special maintenance is recommended for these types of gloves.-

ES GUANTES DE PROTECCIÓN.- : Instrucciones de uso: Guantes de protección para riesgos mecánicos. Guantes de protección contra el frío: ▪Frío convectivo: Si el guante no está marcado 0 o X, consultar el cuadro con las indicaciones de actividades. PART2 (ver tabla): : Actividad intensa: (1) Actividad moderado : (2) Actividad ligera : (3). ▪Frío de contacto: Si el guante no está marcado 0 o X, es conveniente para el contacto durante algunos segundos con objetos de baja temperatura. ▪RENDIMIENTOS: Los niveles de desempeño y el pictograma asociado están marcados en cada guante. Los niveles se obtienen de la palma del guante nuevo. ▪Van desde el de menor desempeño (nivel 1 o A) al de mayor desempeño (nivel 4 o 5 o 6 o F según la norma). 0 indica que el guante tiene un nivel de rendimiento más débil que el mínimo para el peligro individual dado. X : indica que el guante no ha sido sometido a la prueba o que el método de prueba no parece conveniente tomando en cuenta la concepción de los guantes o el material. Mientras más alto el rendimiento, mayor la capacidad del guante para resistir al riesgo asociado. Los niveles de rendimiento se basan en los resultados de pruebas de laboratorio, las cuales no reflejan necesariamente las condiciones reales del lugar de trabajo, en cuanto a la influencia de diversos otros factores, como la temperatura, la abrasión, la degradación, etc...- **Límites de aplicación:** No utilizar fuera del alcance de uso definido en las instrucciones de empleo precedentes. Los guantes con resistencia al desgaste (nivel ≥ 1) no deben utilizarse cuando haya riesgo de enredo por la maquinaria en movimiento. Estos guantes no contienen ninguna sustancia cancerígena o tóxica conocida. El contacto con la piel puede provocar reacciones alérgicas a las personas sensibles (látex natural, en los puños elasticados de ciertos guantes); en tal caso, detenga el uso y consulte a un médico. Cuide la integridad de sus guantes antes y durante el uso; reemplácelos si es necesario. Si el nivel de corte TDM está indicado (de A a F) hace referencia en términos de resistencia al corte. Si el guante no es impermeable al agua (0 o X), puede perder sus propiedades aislantes. Estos guantes no protegen contra temperaturas extremas, cuyos efectos son comparable s a una temperatura ambiente: ≤ -50°C. **Instrucciones de almacenamiento/limpieza:** Almacenar en ambiente fresco y seco protegido del hielo y la luz en sus embalajes originales. No se recomienda ningún mantenimiento en particular para este tipo de guantes.-

IT GUANTI DI PROTEZIONE.- : Istruzioni d'uso: Guanti di protezione da rischi meccanici. Guanti di protezione contro il freddo: ▪Freddo convettivo: Se il guanto non è marcato 0 o X, fare riferimento alla tabella con le indizioni delle attività. PART2 (vedere tabella): : Attività intensa: (1) Attività moderata: (2) Attività leggera: (3). ▪Freddo da contatto: Se il guanto non fosse marcato 0 a X, è adatto per il contatto della durata di qualche secondo con oggetti a bassa temperatura. ▪PRESTAZIONI : I livelli di prestazioni e il pittogramma associato sono presenti su ogni guanto. I livelli sono ottenuti sul palmo di guanti nuovi. ▪Vanno dal meno performante (livello 1 o A) al più performante (livello 4 o 5 o 6 o F a seconda della norma) 0 indica che il guanto ha un livello di prestazione più scarso del minimo per il rischio individuale considerato. X : indica che il guanto non è stato testato o che il tipo di test non è applicabile ai guanti o ai materiali. Più la prestazione è elevata, maggiore è la capacità del guanto di resistere al rischio associato. I livelli di prestazione sono basati sui risultati delle prove in laboratorio, le quali non riflettono necessariamente le condizioni reali di un ambiente di lavoro, anche per l'influenza di svariati altri fattori, come la temperatura, l'abrasione, la degradazione, ecc.- **Restrizioni d'uso:** Non utilizzare al di fuori dell'ambito di utilizzo definito nelle istruzioni di impiego allegate in seguito. I guanti resistenti alla lacerazione (livello ≥ 1) non devono essere utilizzati quando c'è rischio d'impigliamento da macchinari in movimento. Questi guanti non contengono sostanze cancerogene, né tossiche. Il contatto con la pelle può causare reazioni allergiche a persone sensibili (lattice naturale, nei polsini bordo a coste di alcuni guanti), in questo caso interrompere l'utilizzo e consultare il medico. Curare l'integrità dei propri guanti prima e durante l'utilizzo, sostituirli se necessario. Se fosse indicato il livello di taglio TDM (da A a F), fa riferimento al taglio in termini di resistenza. Se il guando non è impermeabile all'acqua (0 o X), potrebbe perdere le sue caratteristiche isolanti. I guanti non proteggono da temperature estreme i cui effetti sono simili a temperatura ambiente: ≤ -50°C. **Istruzioni di stoccaggio/pulizia:** Mantenere in ambiente fresco e secco al riparo dal gelo e dalla luce nella propria confezione d'origine. Non è previsto alcun tipo di manutenzione particolare per questi tipi di guanti.-

PT LUVAS DE PROTEÇÃO.- : Instruções de uso: Luvas de protecção para riscos mecânicos. Luvas de protecção contra o frio: ▪Frio convectivo: Se a luva não for marcada 0 ou X, consultar a tabela das indicações de actividades. PART2 (ver tabela): : Actividade intensa: (1) Actividade moderada: (2) Actividade leve: (3). ▪Frio de contacto: Se a luva não for marcada 0 ou X, é adequada para o contacto, durante alguns segundos, com objectos de baixa temperatura. ▪DESEMPENHOS: Os níveis de desempenho e o pictograma associado encontram-se marcados em cada luva. Os níveis são obtidos na palma das luvas novas. ▪São classificados do menos eficiente (nível 1 ou A) ao mais eficiente (níveis 4 ou 5 ou 6 ou F, consoante a norma) Zero (0) indica que a luva tem um nível de eficiência mais baixo que o mínimo para o perigo individual apresentado. X: Indica que a luva não foi submetida ao ensaio ou que o método de ensaio não é conveniente devido a concepção das luvas ou do material. Quanto maior o desempenho, maior a capacidade da luva em resistir ao risco associado. Os níveis de desempenho baseiam-se em resultados de testes em laboratório, os quais não refletem necessariamente as condições reais do local de trabalho, sujeitas à influência de diversos fatores, como a temperatura, a abrasão e a degradação, etc.- **Limitação de uso:** Não utilizar para além do âmbito de utilização definido nas instruções acima. As luvas que apresentam uma resistência ao rasgo (nível ≥1) não devem ser utilizadas quando existe risco de se ficar preso em máquinas em movimento. Estas luvas são isentas de substancias conhecidas como cancerígenas, ou toxicas. Em alguns indivíduos que apresentem hipersensibilidade, (o contato com o couro bovino poderá provocar reações alérgicas, neste caso suspenda) o uso e procure imediatamente um médico ou responsável pela área de Saúde e Segurança do Trabalho. Verifique a integridade das luvas antes e durante o uso e substitua quando necessário. Se for indicado o nível de corte TDM (de A a F) , refere-se em termos de resistência ao corte. Se a luva não for impermeável à água (0 ou X), poderá perder as suas propriedades de isolamento. Estas luvas não protegem contra temperaturas extremas, cujos efeitos equiparam-se a uma temperatura ambiente. ≤ -50°C. **Armazenamento/manutenção e limpeza:** Armazenar em local seco, ao abrigo de baixas temperaturas ventilado e ao abrigo de luz em suas embalagens de origem. Não há manutenção para este produto.-

NL VEILIGHEIDSHANDSCHOENEN.- : Gebruiksaanwijzing: Beschermende handschoenen tegen mechanische risico's. Beschermende handschoenen tegen de koude: ▪Geleidende koude: Indien er geen 0 of X op de handschoen staat, raadpleeg de activiteitentabel. PART2 (zie tabel): : Intense activiteit: (1) Werk Middelzwaar: (2) Werk Licht: (3). ▪Contactkoude: Indien er geen 0 of X op de handschoen staat, kan deze handschoen gebruikt worden voor het gedurende enkele seconden aanraken van voorwerpen op lage temperatuur. ▪KWALITEIT: De prestatieniveaus en de bijbehorende pictogram staan op elke handschoen aangegeven. De niveaus worden behaald op de palm van de nieuwe handschoenen. ▪Dit gaat van minst sterk (niveau 1 of A) naar sterkst (niveaus 4 of 5 of 6 of F afhankelijk van de norm). 0 geeft aan dat de handschoen een lager kwaliteitsniveau heeft dan het minimaal vereiste voor het individueel gegeven risico. X: geeft aan dat de handschoenen niet zijn getest of dat de testmethode niet lijkt te voldoen gezien het ontwerp of het materiaal van de handschoenen. Hoe hoger de kwaliteit, hoe beter de handschoenen bestand zijn tegen het desbetreffende risico. De prestatieniveaus zijn gebaseerd op de testresultaten in het laboratorium, die niet altijd met de werkelijke condities van de werkplek overeenkomen door de invleod van veel andere factoren zoals temperatuur, schuren en beschadigen etc…- **Gebruiksbeperkingen:** Niet gebruiken voor andere doeleinden dat aangegeven in de onderstaande handleiding. Handschoenen met een scheurweerstand (niveau ≥ 1) mogen niet gebruikt worden als er een klemrisico bestaat door roterende machines. Deze handschoenen bevatten geen substanties die bekend staan als kankerverwekkend of giftig. Huidcontact kan allergische reacties veroorzaken bij mensen die daarvoor gevoelig zijn (natuurlijk latex, polsboorden van bepaalde handschoenen). In dit geval niet langer gebruiken en een arts raadplegen. Controleer uw handschoenen voor en tijdens het gebruik op gebreken en vervang indien nodig. Indien het snijrisiconiveau TDM aangegeven is (van A tot F), wordt hiermee het prestatieniveau van de snijweerstand bedoeld. Indien de handschoen niet waterdicht is (0 of X) kan deze zijn isolerende eigenschappen verliezen. Deze handschoenen beschermen niet tegen extreme temperaturen waarvan de effecten vergelijkbaar zijn aan een omgevingstemperatuur: ≤ -50°C. **Instructies voor het opslaan/reinigen:** Opslaan op een koele, droge plaats, vorstvrij en tegen licht beschermd en in de oorspronkelijke verpakking Geen enkel bijzonder onderhoud is vereist voor dit type handschoenen.-

DE SCHUTZHANDSCHUHE.- : Einsatzbereich: Schutzhandschuhe bei mechanischen Risiken. Kälteschutzhandschuhe: ▪Konvektionskälte: Wenn der Handschuh nicht mit 0 oder X ausgezeichnet ist, Beziehen Sie sich bitte auf die Aktivitätentabelle. PART2 (siehe Tabelle): : Intensive Arbeiten: (1) Aktivität gemäßigte : (2) Aktivität leichte : (3). ▪Kontaktkälte: Wenn der Handschuh nicht mit 0 oder X ausgezeichnet ist, eignet er sich für den Kontakt für wenige Sekunden mit Gegenständen mit niedrigen Temperaturen. ▪SCHUTZ: Jeder Handschuh ist mit den Leistungsanforderungen sowie dem ihnen entsprechenden Piktogramm gekennzeichnet. Die Einstufungen werden in Bezug auf die Handschuhinnenfläche neuer Produkte vergeben. ▪Die Kennzeichnung geht von den leistungsschwächsten (1 oder A) bis zu den leistungsstärksten (4 oder 5 oder 6 bzw. F je nach Norm) Werten. 0 bedeutet, dass der Schutzhandschuh ein noch geringeres Schutzniveau als das für eine individuell gegebene Gefahr erlaubte Minimum bietet. X: bedeutet, dass der Schutzhandschuh entweder keinerlei Tests unterzogen wurde oder dass das Testverfahren aufgrund des Handschuhaufbaus oder der Materialien nicht durchführbar scheint. Je höher die Leistungsklasse ist, umso größer ist die Fähigkeit des Handschuhs, vor dem jeweiligen Risiko zu schützen. Die Leistungsklassen basieren auf Prüfergebnissen im Labor, die nicht notwendigerweise den realen Bedingungen am Arbeitsplatz entsprechen, wo verschiedener Faktoren, wie Temperatur, Verschleiß und Abnutzung usw. zusammenwirken.- **Gebrauchseinschränkungen:** Nicht außerhalb des in der unten aufgeführten Anleitung angegebenen Anwendungsbereichs verwenden. Die über eine Reißfestigkeit (Niveau ≥ 1) verfügenden Handschuhe dürfen nicht verwendet werden, wenn die Gefahr des Einziehens durch Maschinen in Bewegung besteht. Dadurch erhöht sich das Risiko. Diese Handschuhe weisen keinerlei Substanzen auf, die als krebserregend oder giftig bekannt sind. Bei empfindlichen Personen kann der Kontakt mit der Haut allergische Reaktionen auslösen (Naturlatex in den Bündchen einiger Handschuhe). Ist dies der Fall, tragen Sie die Handschuhe nicht mehr und suchen Sie Ihren Arzt auf. Die Handschuhe müssen vor und während der Verwendung unbeschädigt sein. Wenn notwendig, müssen sie ersetzt werden. Bei Angabe eines TDM-Schnittwertes (von A bis F) nimmt dieser Bezug auf die Schnittfestigkeit. Wenn der Handschuh nicht feuchtigkeitsabweisend ist (0 oder X), kann er seine Isolationseigenschaften verlieren. Diese Handschuhe bieten keinen Schutz gegen Extremtemperaturen, deren Auswirkungen vergleichbar sind mit einer Umgebungstemperatur von: ≤ -50°C. **Reinigungs/Aufbewahrungsanweisungen:** Kühl und trocken sowie vor Frost- und Sonneneinwirkung geschützt in der Originalverpackung lagern. Diese Art Schutzhandschuh bedarf keiner besonderen Pflege.-

PL RĘKAWICE OCHRONNE.- : Zastosowanie: Rękawica chroniąca przed zagrożeniami mechanicznymi. Rękawica chroniąca przed zimnem.: ▪Zimno konwekcyjne: Jeśli rękawica nie jest oznaczona 0 lub X, zapoznać się z tabelą zaleceń dotyczących czynności. PART2 (patrz tabela): : Intensywna aktywność: (1) Aktywność średnia: (2) Aktywność lekka: (3). ▪Zimno kontaktowe: Jeśli rękawica nie jest oznaczona 0 lub X, nadaje się do kilkusekundowego kontaktu z przedmiotami o niskiej temperaturze. ▪WYTRZYMAŁOŚĆ: Każda rękawica jest oznaczona poziomem efektywności i odpowiednim piktogramem. Poziomy uzyskano na powierzchni dłoniowej nowych rękawic. ▪Są sklasyfikowane od najniższej (poziom 1 lub A) do najwyższej efektywności (poziom 4 lub 5 lub 6 lub F, zależnie od normy). 0 informuje, że poziom wytrzymałości rękawicy jest niższy od wymaganego minimum, niezbędnego do zapewnienia bezpieczeństwa osobistego. X oznacza, że rękawica nie została poddana badaniu lub metoda zastosowana podczas badań nie wydaje się być odpowiednia ze względu na projekt rękawicy lub materiał. Im większa jest wytrzymałość, tym większa jest odporność rękawicy na poszczególne zagrożenia. Poziom wytrzymałości jest określany na podstawie badań laboratoryjnych, które niekoniecznie odzwierciedlają rzeczywiste warunki panujące w miejscu pracy, na które maja wpływ inne czynniki takie jak temperatura, ścieralność, uszkodzenia, itp.- **Ograniczenia w użytkowaniu:** Nie używać w innym obszarze zastosowania niż określono w powyższej instrukcji obsługi. Nie należy używać rękawic o odporności na rozerwanie (≥ poziom 1), jeżeli istnieje ryzyko uchwycenia przez poruszające się maszyny. Rękawice nie zawierają substancji rakotwórczych ani toksycznych. Kontakt ze skórą może spowodować reakcję alergiczną u osób wrażliwych (naturalny lateks, w przypadku mankietów usztywnianych lateksem); w takim przypadku należy zaprzestać użytkowania i zgłosić się do lekarza. Zarówno przez użyciem jak i podczas stosowania należy sprawdzić, czy rękawice nie są uszkodzone i w razie potrzeby należy je wymienić. Jeśli jest wskazany poziom przecięcia TDM (od A do F), odnosi się on do odporności na przecięcie. Jeśli rękawica nie jest wododporna (0 lub X), może utracić swoje właściwości izolacyjne. Te rękawice nie chronią przed ekstremalnymi temperaturami, których skutki są porównywalne do temperatury otoczenia: ≤ -50°C. **Przechowywanie/czyszczenie:** Produkty należy przechowywać w oryginalnych opakowaniach, w chłodnym i suchym miejscu oraz chronić przed działaniem mrozu i światła. Nie zaleca się żadnej szczególnej konserwacji rękawic tego typu.-

CS OCHRANNÉ RUKAVICE.- : Návod k použití: Ochranné rukavice proti mechanickým rizikům. Ochranné rukavice proti chladu: ▪Konvekční chlad: Pokud rukavice nenesou označení 0 nebo X, rozsah činností najdete v tabulce. PART2 (viz tabulka): : Intenzivní činnost: (1) Mírná aktivita: (2) Lehká aktivita: (3). ▪Kontaktní chlad: Pokud rukavice nenesou označení 0 nebo X, jsou vhodné ke krátkému kontaktu s předměty s nízkou teplotou (po dobu několika sekund). ▪VÝKONNOSTI: Vlastnosti jsou i s příslušným piktogramem uvedeny na každé rukavici. Požadovaných úrovní je dosaženo na dlaních nových rukavic. ▪Značení postupuje od nejnižšího stupně ochrany (úroveň 1 či A) až po nejvyšší stupeň ochrany (úrovně 4 nebo 5 nebo 6 či F dle normy). 0 udává, že rukavice má úroveň výkonnosti menší než je minimální úroveň pro dané individuální nebezpečí. X: udává, že rukavice nebyla podrobena testu nebo metoda testu neodpovídá tomu, jak byly rukavice či materiál koncipovány. Čím vyšší je kvalita rukavic, tím větší je schopnost odolávat souvisejícímu riziku. Úroveň kvality vychází z výsledků zkoušek v laboratoři, které neodrážejí nutně skutečné podmínky na pracovišti z důvodů vlivu různých jiných faktorů, jako například teplota, obroušení, poškození, atd.- **Meze použití:** Tento oděv nepoužívejte k jiným účelům než těm, které jsou uvedeny v návodu k použití výše. Rukavice s odolností proti roztržení (úroveň ≥ 1) se nesmějí používat tam, kde existuje riziko vtažení pohybujícím se strojem. Tyto rukavice neobsahují látky, které by byly rakovinotvorné či jedovaté. Styk s pokožkou může u citlivých osob vyvolat alergické reakce (přírodní latex, na okraji lemu manžet u některých rukavic), v tomto případě přestaňte rukavice používat a obraťte se na lékaře. Před použitím a během něj dbejte na celistvost rukavic, v případě potřeby je vyměňte. Je-li uvedena úroveň ochrany TDM (A až F), odkazuje na odpovídající stupeň ochrany proti proříznutí. Pokud nejsou rukavice voděodolné (označení 0 nebo X), mohou ztratit své izolační vlastnosti. Tyto rukavice neposkytují ochranu před extrémními teplotami, jejichž účinky jsou srovnatelné s teplotou okolního prostředí: ≤ -50°C. **Pokyny pro skladování/Čištění:** Skladujte v chladu, suchu, chráněné před mrazem a světlem v jejich původním obalu. Pro tento typ rukavic se nedoporučuje žádná zvláštní údržba.-

SK OCHRANNÉ RUKAVICE.- : Návod na použitie: Ochranné rukavice voči mechanickým rizikám. Ochranné rukavice proti chladu: ▪Konvekčný chlad: Ak rukavice nie sú označené značkou 0 alebo X, pozrite si tabuľku ukazovateľov činností. PART2 (pozri tabuľku): : Intenzívna činnosť: (1) Mierna aktivita: (2) Malá aktivita: (3). ▪Kontaktný chlad: Ak rukavice nie sú označené značkou 0 alebo X, sú vhodné pre aplikácie vyžadujúce si niekoľkosekundový kontakt s predmetmi nízkej teploty. ▪VÝKONNOSTI: Na každej rukavici sú uvedené úrovne ochrany a príslušný piktogram. Úrovne boli získané na dlani nových rukavíc. ▪Je možné ich usporiadať od najmenej odolných (úroveň 1 alebo A) až po najodolnejšie (úroveň 4 alebo 5 alebo 6, alebo F - v závislosti od normy). 0 označuje, že rukavice majú účinnosť nižšiu ako je minimum pre dané individuálne nebezpečenstvo. X: Označuje, že rukavice neboli vystavené skúške alebo že sa zdá, že skúšobná metóda nevyhovela kvôli návrhu rukavíc alebo kvôli materiálu. Čím je výkonnosť vyššia, tým je vyššia schopnosť rukavíc odolávať príslušným rizikám. Výkonnostné úrovne sú založené na výsledkoch laboratórnych skúšok, ktoré úplne neodrážajú skutočné podmienky na pracovnom mieste, kvôli vplyvu rôznych iných faktorov, ako napríklad teplota, otieranie, poškodenie apod.- **Obmedzenia pri používaní:** Výrobok nepoužívajte mimo oblasti používania definovanej vyššie v návode na používanie. Rukavice s odolnosťou proti roztrhnutiu (úroveň ≥ 1) sa nesmú používať, ak existuje riziko zachytenia pri pohybe stroja. Tieto rukavice neobsahujú karcinogénne ani toxické látky. U osôb s citlivou pokožkou môže pri kontakte s pokožkou dôjsť k alergiám (prírodný latex, na pästiach okraj niektorých rukavíc), v takomto prípade ich prestaňte používať a poraďte sa s lekárom. Pred a počas používania dbajte na to, aby boli rukavice neporušené. V prípade potreby ich vymeňte. Ak je uvedená úroveň porezania TDM (A až F), týka sa odolnosti voči porezaniu. Ak rukavice nie sú vodeodolné (0 alebo X), môžu stratiť svoje izolačné vlastnosti. Tieto rukavice nechránia pred extrémnymi teplotami, ktorých účinnosť je porovnateľná s teplotou prostredia: ≤ -50°C. **Uskladňovania/Čistenia:** Skladujte ich na suchom mieste. Chránené pred mrazom a svetlom a v pôvodnom obale. Tieto typy rukavíc si nevyžadujú žiadnu špeciálnu údržbu.-

HU VÉDŐKESZTYŰ.- : Használati útmutató: Mechanikai kockázatok elleni védőkesztyű. Hideg elleni védőkesztyű: ▪Konvektív hideg: Ha a kesztyűn nincs 0 vagy X jelölés, lásd a tevékenységi köröket tartalmazó táblázatot. PART2 (lásd táblázat): : Intenzív tevékenység: (1) Közepes testmozgás: (2) Könnyű testmozgás: (3). ▪Kontakt hideg: Ha a kesztyűn nincs 0 vagy X jelölés, csupán néhány másodpercig alkalmas alacsony hőmérsékletű tárgyakkal való érintkezésre. ▪VÉDŐKÉPESSÉG : A teljesítményszinteket és a hozzájuk tartozó piktogramokat minden kesztyűn jelölik. A szintek az új kesztyű tenyér részén kerültek megállapításra. ▪A szintjelölés a legkevésbé hatékonytól (1-es vagy A szinttől) a leghatékonyabbig (a normától függően 4-es vagy 5- es vagy 6-ös vagy F szintig) terjed. A 0 szint azt mutatja, hogy az egyedi veszélyforrással szemben nem mutat védelmet. A nagy szám nagy védelmi képességet jelöl (4 – 5. szint). Az X azt mutatja, hogy a kesztyűt nem vizsgálták. Minél magasabb a védelmi szint, annál nagyobb a kesztyű ellenálló képessége a kapcsolódó kockázattal szemben. A teljesítmény szintek laboratóriumi vizsgálatok eredményein alapszanak, melyek nem tükrözik feltétlenül a munkahely valós körülményeit, egyéb különböző tényezők hatása, úgy mint a hőmérséklet, a kopás, a rongálódás, stb.- **Használati korlátok:** Ne használja az eszközt a fenti használati utasításban meghatározott felhasználási területeken kívűli célra. Szakításálló kesztyűt (≥ 1 szint) nem szabad viselni abban az esetben, ha a forgó gépbe való beakadás kockázata fennáll. A kesztyűk nem tartalmaznak sem rákkeltő, sem toxikus összetevőt. A bőrrel való érintkezés érzékeny embereknél allergiás tüneteket válthat ki (természetes latex, bizonyos kesztyűknél a bordázott kézelőben), ebben az esetben azonnal fel kell függeszteni a kesztyű használatát, és orvoshoz kell fordulni. Vigyázzon a kesztyű épségére használat előtt és közben! Cserélje ki, amennyiben szükséges! Ha jelölik az (A-tól F-ig terjedő) TDM vágási szintet (géppel végzett vágási teszt szerinti szintet), a jelölés a vágással szembeni ellenállásra vonatkozik. Ha a kesztyű nem vízálló (0 vagy X), elveszítheti szigetelő tulajdonságait. Ezek a kesztyűk nem nyújtanak védelmet olyan szélsőséges hőmérsékleti viszonyok között, amelyeknek hatása a környezeti hőmérsékletéhez hasonlítható: ≤ -50°C. **Tárolás/Tisztítás:** Tárolás száraz, hűvös, jól szellőző, fénytől és fagytól védett helyen, eredeti csomagolásban. A bőrből készült termékek nem moshatók, vegyileg nem tisztíthatók.-

RO MĂNUŞI DE PROTECŢIE.- : Instrucţiuni de utilizare: Mănuși de protecție împotriva riscurilor mecanice. Mănuși de protecție împotriva frigului: ▪Răcire prin conducție: Dacă mănușa nu este marcată cu 0 sau X, a se consulta tabelul indicațiilor de activități. PART2 (a se vedea tabelul): : Activitate intensă: (1) Activitate moderată: (2) Activitate uşoară: (3). ▪Răcire prin contact: Dacă mănușa nu este marcată cu 0 sau X, aceasta este potrivită pentru contact timp de câteva secunde, cu obiecte la temperatură scăzută. ▪PERFORMANŢE: Nivelurile de performanță și pictograma asociată sunt marcate pe fiecare mănușă. Nivelurile sunt obținute pe palma mănușilor noi. ▪Acestea sunt de la cel mai puțin performant (nivelul 1 sau A) până la cel mai performant (nivelul 4 sau 5 sau 6 sau F în funcție de standard). 0 indică faptul că mănuşa are un nivel de performanţă sub limita minimă pentru pericolul individual dat. X : indică faptul că mănuşa nu a fost supusă testelor sau că metoda de încercare pare să nu convină concepţiei mănuşii sau a materialului. Cu cât performanţa este mai ridicată, cu atât capacitatea mănuşii de a rezista riscului asociat este mai mare. Nivelurile de performanţă se bazează pe rezultatele încercărilor în laborator, care nu reflectă neapărat condiţiile reale ale locului de muncă din cauza influenţei altor factori diverşi, precum temperatura, abraziunea, degradarea etc.- **Limite de utilizare:** A nu se utiliza în afara domeniului de utilizare definit în instrucțiunile de utilizare de mai sus. Mănușile rezistente la rupere (nivel ≥ 1) nu trebuie utilizate în cazul în care există riscul de prindere în mașini aflate în mișcare. Aceste mănuşi nu conţin substanţe recunoscute ca fiind cancerigene sau toxice. Contactul cu pielea poate provoca reacţii alergice persoanelor sensibile (latex natural, în bordura exterioară a anumitor mănuşi), în acest caz, încetaţi imediat utilizarea şi consultaţi un medic. Asiguraţi-vă cu privire la integritatea mănuşilor dvs. înainte şi în timpul utilizării şi înlocuiţi-le, dacă este necesar. Dacă nivelul de tăiere TDM este indicat (de la A la F), acesta se referă la rezistența la tăiere. Dacă mănușa nu este impermeabilă la apă (0 sau X), aceasta își poate pierde proprietățile de izolare. Aceste mănuși nu protejează împotriva temperaturilor extreme ale căror efecte sunt comparabile cu o temperatură ambientală: ≤ -50°C. **Instrucţiuni de stocare/curăţare:** A se păstra în ambalajul de origine, la loc uscat şi rece, departe de orice sursă de lumină şi îngheţ. Acest tip de manuşi nu necesită vreo întreţinere specială.-

EL ΓΑΝΤΙΑ ΠΡΟΣΤΑΣΙΑΣ.- : Οδηγίες χρήσης: Γάντια προστασίας για μηχανικούς κινδύνους. Γάντια προστασίας κατά του κρύου: ▪Ψύχος εκ μεταφοράς: Αν το γάντι δεν φέρει την επισήμανση 0 ή X, Βλέπε πίνακα ενδείξεων των δραστηριοτήτων . PART2 (βλ. Πίνακα): : Έντονη δραστηριότητα: (1) Μέτρια δραστηριότητα: (2) Ελαφρά δραστηριότητα: (3). ▪Ψύχος επαφής: Αν το γάντι δεν φέρει την επισήμανση 0 ή X, είναι κατάλληλο για επαφή για λίγα δευτερόλεπτα με αντικείμενα χαμηλής θερμοκρασίας. ▪ΑΠΟΔΟΣΕΙΣ: Τα επίπεδα απόδοσης και το αντίστοιχο εικονόγραμμα επισημαίνονται πάνω σε κάθε γάντι. Τα επίπεδα έχουν ληφθεί πάνω στην παλάμη των καινούργιων γαντιών. ▪Ταξινομούνται από το λιγότερο αποδοτικό (επίπεδο 1 ή A) έως το πλέον αποδοτικό (επίπεδα 4 ή 5 ή 6 ή F ανάλογα με το πρότυπο). Επίπεδο 0 σημαίνει ότι το γάντι αποδίδει λιγότερο από το ελάχιστο, για τον δεδομένο κίνδυνο. X: Σημαίνει ότι το γάντι δεν ελέγχθηκε ή ότι η μέθοδος ελέγχου δεν φαίνεται να είναι κατάλληλη, είτε λόγω της σχεδίασης του γαντιού, είτε λόγω του υλικού. Όσο μεγαλύτερη απόδοση έχει το γάντι, τόσο μεγαλύτερη ικανότητα έχει να ανθίσταται στον σχετικό κίνδυνο. Τα επίπεδα απόδοσης βασίζονται σε αποτελέσματα εργαστηριακών δοκιμών, οι οποίες δεν αντικατοπτρίζουν επακριβώς τις πραγματικές συνθήκες του τόπου εργασίας, λόγω της επίδρασης άλλων παραγόντων, όπως είναι η θερμοκρασία, η διάβρωση, η φθορά κ.λπ.- **Περιορισμοί χρήσης:** Να μην χρησιμοποιείται πέρα από το πεδίο χρήσης που ορίζεται στις παραπάνω οδηγίες. Τα γάντια που παρουσιάζουν μια αντοχή στο σχίσιμο (επίπεδο ≥ 1) δεν θα πρέπει να χρησιμοποιούνται όταν υπάρχει κίνδυνος παγίδευσης από μηχανήματα που βρίσκονται σε κίνηση. Τα γάντια αυτά δεν περιέχουν ουσίες με γνωστή καρκινογόνο ή τοξική δράση. Η επαφή με το δέρμα μπορεί να προκαλέσει αλλεργίες αντιδράσεις σε ευαίσθητα άτομα (φυσικό λατέξ, το οποίο επενδύει την πλευρά του καρπού σε ορισμένα γάντια). Φροντίζετε τα γάντια σας να είναι άθικτα πριν και κατά τη χρήση, αντικαταστήστε τα εάν απαιτείται. Εάν υποδεικνύεται το επίπεδο κοπής TDM (από το A έως το F), αυτό πρόκειται για αναφορά σε ότι αφορά την αντίσταση στην κοπή. Αν το γάντι δεν είναι αδιάβροχο στο νερό (0 ή X), μπορεί να χάσει τις μονωτικές του ιδιότητες. Τα γάντια αυτά δεν προστατεύουν από ακραίες θερμοκρασίες, των οποίων τα αποτελέσματα είναι συγκρίσιμα σε θερμοκρασία δωματίου: ≤ -50°C. **Οδηγίες αποθήκευσης/καθαρισμού:** Αποθηκεύετε τα γάντια σε δροσερό σημείο, προστατευμένο από τον παγετό και το φως, στην αρχική τους συσκευασία. Δεν απαιτείται ειδική συντήρηση για αυτό το είδος γαντιού.-

HR ZAŠTITNE RUKAVICE.- : Upute za upotrebu: Zaštitne rukavice protiv mehaničkih rizika. Zaštitna odjeća protiv hladnoće: ▪Konvekcijska hladnoća: Ako rukavice nisu označene 0 ili X. pogledati u tablicu s navedenim aktivnostima. PART2 (vidi tabelu): : Intenzivna aktivnost: (1) Umjerene aktivnosti: (2) Lagane aktivnosti: (3). ▪Kontaktna hladnoća: Ako rukavice nisu označene 0 ili X, prikladne su za kontakt s predmetima niske temperature na nekoliko sekundi. ▪PERFORMANSE: Na svim rukavicama označeni su razine zaštite i dotični piktogram. Razine su dobivene na dlanu novih rukavica. ▪Kreću se od manje učinkovitih (razina A ili 1) do najučinkovitijih (razine 4 ili 5 ili 6 odn. F u skladu s normom). 0 znači da je rukavica na najnižoj razini performansi i da daje minimalnu zaštitu u slučaju opasnosti. X znači da rukavica nije podvrgnuta testiranju ili da metoda testiranja ne odgovara koncepciji rukavice ili materijalu. Što je viša razina performansi, to je rukavica veća i otpornija na povezane rizike. LesRazine performansi zasnivaju se na rezultatima laboratorijskih ispitivanja, koja ne odražavaju nužno stvarne uvjete radnog mjesta, utjecaj drugih čimbenika poput temperature, abrazije ili habanja, itd.- **Ograničenja kod korištenja:** Ne upotrebljavati je izvan područja uporabe definiranog u prethodno navedenim uputama za uporabu. Rukavice otporne na cijepanje (razina ≥ 1) ne smiju se koristiti tamo gdje postoji rizik od zapetljavanja okretnim strojevima. Ove rukavice ne sadrže poznate kancerogene ni otrovne tvaril. Kontakt sa kožom može prouzročliti alergijske reakcije kod osjetljivih korisnika (prirodna guma, na zapešćima nekih rukavica) i u tom slučaju ih nemojte koristiti i posavjetujte se sa svojim liječnikom. Pazite da su rukavice uvijek čitave i neoštećene, ako je potrebno zamijenite ih novima. Ako je navedena razina rezanja TDM (od A do F), ona se odnosi na pojam otpornosti na rezanje. Ako rukavice nisu vodootporne (0 ili X), mogu izgubiti svoja izolacijska svojstva. Ove rukavice ne štite od ekstremnih temperatura čiji su učinci usporedivi s okolnom temperaturom: ≤ -50°C. **Čuvanje/Čišćenje:** Čuvajte ih na svježem i suhom mjestu daleko od ljepljivih i toplih tvari i svjetla u njihovoj orginalnoj ambalaži. Ovim rukavicama nije potrebno nikakvo održavanje.-

UK ЗАХИСНІ РУКАВИЧКИ.- : Інструкції з використання: Рукавички для захисту від механічних небезпек. Захисні рукавички проти холоду: ▪конвективний холод: Якщо рукавичка не має позначення 0 або X, див. таблицю показників для видів діяльності. PART2 (див.таблицю): : Інтенсивна діяльність: (1) Помірна активність : (2) Слабка активність : (3). ▪контактний холод: Якщо рукавичка не має позначення 0 або X, то можливий контакт з низькотемпературними об'єктами протягом декількох секунд. ▪РОБОЧІ ХАРАКТЕРИСТИКИ: Рівні продуктивності та пов'язані з ними піктограми вказані на кожній рукавичці. Рівні можна побачити на долоні нових рукавичок. ▪Вони варіюються від менш ефективних (рівень 1 або A) до більш міцних (рівні 4 або 5, або 6, або F в якості стандарту). Рівень 0 вказує , що рукавичка має характеристики менші, ніж мінімальні для даної небезпеки для користувача. Символ X позначає, що рукавичка не пройшла випробувань або що метод випробувань не відповідає дизайну рукавичок або їх матеріалу. Чим вищі робочі характеристики рукавичок, тим краща їх можливість протистояти небезпекам, для захисту від яких вони призначені. Рівні робочих характеристик ґрунтуються на результатах лабораторних досліджень, які можуть не відображати реальні умови на робочому місці через вплив інших факторів, таких як температура, стирання, погіршення якостей матеріалів тощо.- **Обмеження використання:** Не слід використовувати за межами області застосування, визначеної у вищенаведеній інструкції про застосування. Не використовуйте міцні на розрив рукавички (коефіцієнт міцності ≥1), якщо існує ризик їх захоплення рухомими частинами механізмів. Дані рукавички не містять субстанцій, що викликають ракові захворювання або токсичні отруєння. Контакт зі шкірою може викликати алергічні реакції у чутливих людей (натуральний латекс в манжетах деяких моделей рукавичок). В такому випадку необхідно припинити використання рукавичок і проконсультуватися з лікарем. Перед використанням і під час використання потрібно стежити за цілісністю рукавичок. При необхідності їх потрібно замінити. Якщо позначається рівень міцності на розрив (від A до F), вказується стійкість до порізів. Якщо рукавичка не є водонепроникною (0 або X), вона може втратити

свої ізоляційні властивості. Ці рукавички не захищають від екстремальних температур, дію яких можна було порівняти з кімнатною температурою: ≤ -50°C. **Інструкції зі зберігання/очищення:** Тримати виріб в оригінальній упаковці упаковці в сухому, прохолодному місці, захищеному від замерзання і впливу світла. Для даних типів рукавичок не існує особливих інструкцій з догляду.-

RU ЗАЩИТНЫЕ ПЕРЧАТКИ.- : Инструкции по применению: Перчатка для защиты от механических рисков. Перчатка для защиты от холода: ▪Конвективный холод: Если перчатка не имеет маркировки 0 или X, см. таблицу с показателями активности. PART2 (см. таблицу): : Высокая активность: (1) Умеренная физ. активность: (2) Малая физ. активность: (3). ▪Контактный холод: Если перчатка не имеет маркировки 0 или X, она пригодна для контакта с предметами, имеющими низкие температуры, только в течение нескольких секунд. ▪РАБОЧИЕ ХАРАКТЕРИСТИКИ: На каждой перчатке указываются уровни её эксплуатационных характеристик с соответствующей пиктограммой. Уровни определены по ладони новой перчатки. ▪Они следуют от низкого уровня эффективности (уровень 1 или A) до наиболее высокого уровня (уровень 4 или 5 или 6 или F согласно стандарту). 0 указывает, что перчатка имеет уровень эффективности меньше минимального для данной опасности для пользователя. X обозначает, что перчатка не прошла испытаний или, что метод испытаний не полностью удовлетворяет концепции перчаток или материала. Чем выше рабочие характеристики перчаток, тем больше их производительность и степень сопротивления рискам, для защиты от которых они предназначены. Уровни рабочих характеристик основываются на результатах лабораторных исследований, которые могут не отражать реальные условия на рабочем месте в силу влияния иных факторов, таких как температура, износ, истирание и т.д.- **Ограничения в применении:** Не применять вне областей использования, указанных в настоящем руководстве по эксплуатации. Не используйте прочные на разрыв перчатки (коэффициент прочности ≥1), если существует риск их захвата движущимися частями механизмов. Данные перчатки не содержат субстанций, вызывающих раковые заболевания или токсические отравления. Контакт с кожей может вызывать аллергические реакции у чувствительных людей (натуральный латекс в раструбах некоторых перчаток), в таком случае необходимо прекратить использование перчаток и проконсультироваться с врачом. Перед использованием и во время использования требуется следить за целостностью перчаток. При необходимости их нужно заменить. Если указан уровень защиты от порезов TDM (от A до F), значит, ссылка даётся с точки зрения устойчивости к порезам. Если перчатка пропускает воду (0 или X), она может терять свои изолирующие свойства. Данные перчатки не обеспечивают защиту от экстремальных температур, воздействие которых сопоставимо с окружающей температурой: ≤ -50°C. **Хранению/Чистке:** Перчатки необходимо хранить в их оригинальной упаковке в сухом, прохладном месте, защищённом от замерзания и воздействия света. Для данных типов перчаток не существует особых инструкций по уходу.-

TR KORUYUCU ELDİVENLER.- : Kullanım şartları: Mekanik riskler için koruyucu eldiven. Soğuğa karşı koruyucu eldiven.: ▪Konvektif soğuk: Eldiven 0 ya da X işaretli değilse, aktivite göstergeleri tablosuna bakın. PART2 (tabloya bakınız): : Yoğun aktivite: (1) Normal aktivite: (2) Hafif aktivite: (3). ▪Temas soğuğu: Eldiven 0 ya da X işaretli değilse, bikaç saniye boyunca düşük sıcaklıktaki cisimlerle temas için uygundur. ▪PERFORMANSLAR: Performans seviyeleri ve ilişkili simgeler her eldiven üzerinde belirtilmiştir. Seviyeler yeni eldivenin avuç içinden elde edilmiştir. ▪En etkisizden (seviye 1 veya A) en etkiliye (standarda göre 4, 5,6 ya da F) doğru sıralanmıştır. 0 seviyesi, eldivenin performansının kişi başına düşen minimum tehlikeden daha düşük olduğunu göstermektedir. X: eldivenin teste tabi tutulmadığını veya test yönteminin eldiven tasarımı veya materyal nedeniyle geçersiz olduğunu göstermektedir. Performans artıkça eldivenin dayanıklılık kapasitesi de karşı karşıya kaldığı risk oranında artmaktadır. Performans seviyeleri laboratuvar ortamında gerçekleştirilen testlere dayanmasına rağmen bu testler sıcaklık, aşınma, dağılma gibi diğer çeşitli faktörlerin etkisinden dolayı gerçek çalışma ortamı koşullarıyla uyuşmayabilir.- **Kullanım sınırları:** Yukarıdaki kullanım talimatlarında belirlenen kullanım alanı dışında kullanmayın. Kesilme direncine sahip eldivenler (seviye ≥ 1) dönen makineye kapılma riski olan yerlerde kullanılmamalıdır. Bu eldivenlerde kanserojen ya da zehirli olduğu bilinen maddeler bulunmaz. Ciltle temas hassas kişilerde alerjik reaksiyonlara neden olabilir (doğal lateks, bazı eldivenlerin bilek kenarlarında), bu durumda kullanmayı bırakın ve bir doktora başvurun. Kullanım sırasında ve öncesinde eldiveninizin sağlam olmasına dikkat edin, gerekirse değiştirin. Eğer TDM kesilme seviyesi belirtilmişse (A'dan F'ye), bu kesilme direncinin referansıdır. Eldiven su geçirmezlik özelliğine sahip değilse (0 ya da X), yalıtıcı özelliklerini kaybedebilir. Bu eldivenler, etkilerinin ortam sıcaklığına göre karşılaştırılabilir olduğu aşırı sıcaklıklara karşı korumaz: ≤ -50°C. **Saklama/Temizleme koşulları:** Jel ve ışıktan uzak, serin ve kuru bir ortamda orijinal kutusu içinde saklayınız. Bu model eldivenler için her hangi bir bakım şekli öngörülmemiştir.-

ZH 保护手套.-: 使用说明: 机械风险防护手套。 防冷防护手套: ▪冷对流: 如果手套没有标记0或X, 请参阅活动指数列表。 PART2 （见表）: : 活动量较强的运动: (1) 适度活动: (2) 轻型活动: (3). ▪冷接触: 如果手套没有标记0或X，有必要与低温物体进行几秒钟接触。 ▪性能: 性能水平和相关的示意符号标记在每个手套上。 新手套的掌心达到的水平。 ▪从最低性能（等级1或A）到最高性能（等级4或5或6或F，取决于标准）。 0 表示手套的性能等级比给出个别危险最低等级更弱。 X : 表示未对手套进行试验，或是试验方法似乎不符合手套或材料设计的实际。 手套的性能越好，其抵抗相关危险的能力就越强。 性能等级以在实验室中所测得的试验结果为基础来确定，试验不一定能在温度、磨损、损坏等各种因素的影响上如实反映实际工作条件。- **使用限制:** 不得在用于除以下使用说明规定之外的用途。 如果手套有被运转中的机器缠绕的危险，则不得使用具有抗撕裂性（≥1级）的手套。 这些手套不含如致癌物、毒剂等已知物质。 与皮肤接触可能对敏感人士造成过敏反应(在某些手套腕边的天然乳剂)，在这种情况下，停止使用并向医生咨询. 在每次使用前要先检查其完整性，必要时要进行更换。 如果标注了TDM切割等级（从A到F），则是指抗切割性的参考标准。 如果手套不防水（0或X），它可能会失去它的绝缘性能。 这些手套不能防护极端温度，在环境温度下它们的防护效果相似: ≤ -50°C. **存放说明/清洗:** 保存在原包装内，存放在阴凉干燥、防冻避光处。 这类手套毋需特殊保养。-

SL VARNOSTNE ROKAVICE.- : Navodila za uporabo: Varovalne rokavice za zaščito pred mehanskimi nevarnostmi. Varovalne rokavice za zaščito pred mrazom: ▪Konvekcijski mraz: Če rokavica nima oznake 0 ali X, Glej tabelo indikacij o dejavnostih. PART2 (glej tabelo): : Intenzivna dejavnost: (1) Zmerna aktivnost: : (2) Lažja aktivnost: : (3). ▪Kontaktni mraz: Če rokavica nima oznake 0 ali X, je primerna za stik s predmeti z nizko temperaturo za nekaj sekund. ▪PERFORMANSE: Stopnje učinkovitosti in povezani piktogrami so navedeni na vsaki rokavici. Pridobitev nivoja na dlani nove rokavice. ▪In segajo od manj učinkovite (stopnja 1 ali A) do najmočnejše (stopnje 4 ali 5 ali 6 v skladu s standardom). 0 pomeni, da so rokavice na najnižjem nivoju performans in da nudijo minimalno zaščito v primeru nevarnosti. X pomeni, da rokavice niso preskušene ali da metoda preskušanja ne ustreza koncepciji rokavic ali materialu. Bolj kot je visoka raven performansov, večje in bolj odporne so rokavice na povezane rizike. Raven performansov temelji na rezultatih laboratorijskih preskusov, ki vedno ne odražajo dejanskih pogojev na delovnem mestu (vplivov drugih dejavnikov kot so temperature, abrazije, obrabe in podobega).- **Omejitev pri uporabi:** Ne uporabljajte za namene, ki niso opredeljeni v zgornjih navodilih za uporabo. Rokavice z odpornostjo na trganje (nivo ≥ 1) se ne smejo uporabljati, če obstaja nevarnost zapleta s premikajočimi se deli stroja. Te rokavice ne vsebujejo znanih rakotvornih ali strupenih snovi. Stik s kožo lahko povzroči alergijske reakcije pri občutljivih osebah (na zapestjih nekaterih rokavic je naravna guma). V takšnih primerih jih ne uporabljajte. Posvetujte se s svojim zdravnikom. Pazite, da bodo rokavice vedno cele in nepoškodovane. Po potrebi jih zamenjajte z novimi. Raven odpornosti TDM je navedena (A do F), se odnaša na odpornost proti urezninami. Če rokavica ni neprepustna za vodo (0 ali X), lahko izgubi svoje izolacijske lastnosti. Te rokavice ne nudijo zaščite pred ekstremnimi temperaturami, katerih učinki so primerljivi s temperaturo okolja: ≤ -50°C. **Hrambo/Ciščenje:** Rokavice hranite v zračnem in suhem prostoru, proč od lepljivih in topljivih snovi in svetlobe. Hranite jih v njihovi originalni embalaži.. Teh rokavic ni potrebno vzdrževati.-

ET KAITSEKINDAD.- : Kasutusjuhised: Kaitsekindad mehaaniliste riskide vastu. Külmakindlad kaitsekindad: ▪Konvektiivkülm: Kui kinnas ei ole märgistatud tähisega 0 või X, vt tegevusnäidustuste tabel. PART2 (vt. tabel): : Intensiivne tegevus: (1) Keskmise raskusega kehaline tegevus: (2) Kerge kehaline tegevus: (3). ▪Kontaktkülm: Kui kinnas ei ole märgistatud tähisega 0 või X, sobib see mõne sekundi pikkuseks kokkupuuteks madala temperatuuriga esemetega. ▪TOIMIVUSED : Igale kindale on märgitud tugevusnäitajad ja juurdekuuluv piktogramm. Kaitsetasemed on mõõdetud uute kinnaste peopesal. ▪Need lähevad tõhususe kõige madalamast (1. või A tase) kõige kõrgema tasemeni (4. või 5. või 6. või F tase vastavalt standardile). Tase 0 tähendab, et kinda kaitsevõime jääb allapoole vastava ohu kohta sätestatud miinimumi. Märge X tähendab, et sõrmiku kohta ei ole vastavat katset teostatud või et antud sõrmikutele vastav test nende tegumoe või materjali tõttu ei sobi. Mida kõrgem on toimivusaste, seda vastupidavam on kinnas äratoodud riskile. Toimivusastmed põhinevad laboratooriumitestidel, mis ei pruugi ilmtingimata kajastada tegelikke töötingimusi ja mille käigus kontrollitakse toote vastupidavust erinevatele faktoritele nagu temperatuur, kulumine, purustusjõud jne.- **Kasutuspiirangud:** Mitte kasutada väljaspool ülaltoodud juhistes määratletud kasutusala. Rebenemiskindlusega kindaid (tase ≥ 1) ei tohi kasutada, kui on oht, et liikuvad masinad võivad neid kinni püüda. Kinnaste valmistamisel ei ole kasutatud teadaolevalt kantserogeenseid ega toksilisi ühendeid. Tundlikel inimestel võib naha kontakt kinnastega esile kutsuda allergilist reaktsiooni (looduslik lateks teatud kinnaste randmeääristel). Sellisel juhul peatage kinnaste kasutamine ning konsulteerige arstiga. Kontrollige enne kasutamist ja selle kestel, et kindad oleksid terved, ja asendage need vajaduse. Kui on märgitud sisselõiketase TDM (A kuni F), siis tähistab see vastupidavust sisselõikamisele. Kui kinnas ei ole veekindel (0 või X), võib see oma isoleerivad omadused kaotada. Need kindad ei kaitse äärmuslike temperatuuride vastu, mille mõjud on võrreldavad toatemperatuuriga: ≤ -50°C. **Ladustamine/Puhastus:** Säilitada originaalpakendis jahedas, kuivas ning külma ja valguse eest kaitstud kohas. Antud kindatüübi puhul ei soovitata kasutada ühtegi puhastusviisi.-

LV AIZSARGCIMDI.- : Lietošanas instrukcija: Aizsargcimdi mehāniskiem apdraudējumiem. Aizsargcimdi pret aukstumu: ▪Konvektīvs aukstums: Ja cimds nav apzīmēts ar 0 vai X, skatīt darbību norāžu tabulu. PART2 (skatīt tabulu): : Liela aktivitāte: (1) Mērena aktivitāte: (2) Vāja aktivitāte: (3). ▪Saskarmsē ar aukstu: Ja cimds nav apzīmēts ar 0 vai X, tad ar zemas temperatūras priekšmetiem tas var saskarties tikai dažas sekundes. ▪MEHĀNISKĀS ĪPAŠĪBAS: Izturības līmenis un attiecīgā piktogramma ir attēloti uz katra cimda. Līmeņi tiek sasniegti uz jaunā cimda plaukstas puses. ▪Tie ir sakārtoti no mazāk efektīviem (līmenis 1 vai A) līdz vairāk efektīviem (līmenis 4 vai 5, vai 6, vai F, atkarībā no normas). 0 norāda zemāku līmeni cimdam, kas ir kā minimums esošajam individuālajam riskam. X: norāda uz to, ka cimdi nav testēti vai ka pārbaudes metode neatzīst cimda vai materiāla koncepciju. Jo augstāki ir cimdu tehniskie rādītāji, jo lielāka ir to izturība pret paredzēto risku. Tehnisko rādītāju līmeņi balstās uz laboratorijā veikto izmēģinājumu rezultātiem. Šie izmēģinājumi ne vienmēr atspoguļo reālos apstākļus darba vietā, kurus var ietekmēt tādi faktori kā temperatūra, abrāzija, cimdu nolietošanās pakāpe u.c.- **Lietošanas termiņi:** Neizmantojiet ārpus lietošanas jomas, kas minēta zemāk esošajos norādījumos. Nedrīkst lietot cimdus ar pretestību pret plīsumiem (līmenis ≥ 1), ja pastāv risks, ka tie var tikt ierauti iekārtās ar kustīgiem elementiem. Šo cimdu sastāvā nav atrodamas kancerogēnas vai toksiskas vielas. Kontaktā ar ādu var izraisīt alerģiskas reakcijas cilvēkiem ar jūtīgu ādu (dabīgais latekss cimda apakšdelma malā), šādos gadījumos pārtraukt lietošanu un konsultēties ar ārstu. Pirms cimdu lietošanas, kā arī to lietošanas laikā jāpārbauda, vai tie nav bojāti. Ja nepieciešams, cimdi jānomaina pret jaunu pāri. Ja iegriešanas līmenis TDM ir norādīts (no A līdz F), tad tas attiecas uz iegriezuma izturības terminu. Ja cimds nav ūdens necaurlaidīgs (0 vai X), tas var zaudēt savas izolācijas īpašības. Šie cimdi neaizsargā ekstremālās temperatūrās, salīdzinājumā ar izstabas temperatūru: ≤ -50°C. **Glabāšanas/Tīrīšanas:** Uzglabāt vēsumā un sausumā, pasargātus no sala un gaismas oriģinālajos iesaiņojumos. Šiem cimdu veidiem nav nepieciešama nekāda īpaša kopšana.-

LT APSAUGINĖS PIRŠTINĖS.- : Naudojimo instrukcija: Apsauginės pirštinės nuo mechaninių pavojų. Apsauginės pirštinės nuo šalčio: ▪Konvektyvinis šaltis: Jei pirštinė nepažymėta 0 arba X, nurodykite veiklos nuorodų lentelę. PART2 (žr.lentelę): : Veiklos intensyvumas: (1) Vidutinio sunkumo veikla: (2) Labai lengva veikla: (3). ▪Konvektyvinis šaltis: Jei pirštinė nepažymėta 0 arba X, ji tinka kelių sekundžių sąlyčiui su žemos temperatūros objektais. ▪CHARAKTERISTIKOS: Susiję eksploatacinių savybių lygiai ir piktogramos yra pažymėtos ant kiekvienos pirštinės. Lygiai matyti naujos pirštinės delno srityje. ▪Jie išdėstyti nuo mažiausio efektyvumo (1 ar A lygis) iki labiausiai efektyvaus (nuo 4 ar 5, ar 6, ar F priklausomai nuo standarto). „0“ reiškia, kad pirštinių apsaugos lygis yra mažesnis už minimalų konkrečiam asmeniniam pavojui. X“ reiškia, kad pirštinėms nebuvo atliktas bandymas arba, kad bandymo metodas netinka šių pirštinių konstrukcijai ar medžiagai. Kuo didesnė pirštinių kokybė, tuo geriau jos padeda išvengti atitinkamos rizikos. Kokybės lygiai pagrįsti rezultatais, gautais po bandymų laboratorijoje, kurie nebūtinai atspindi realias darbo vietos sąlygas, įvairių kitų veiksnių, tokių kaip temperatūra, nusigramdymas, sugadinimas ir t. t., poveikį.- **Naudojimo apribojimai:** Naudokite tik pagal paskirtį, nurodytą toliau esančiose naudojimo instrukcijose. Pirštinių, kurių atsparumas plyšimui ≥ 1, negalima naudoti, kai kyla pavojus, kad jas gali įtraukti judančios dalys. Šių pirštinių sudėtyje nėra kancerogeninėmis ar toksiškomis pripažintų medžiagų. Jautriems žmonėms kontaktas su oda gali sukelti alerginę reakciją (ant kai kurių pirštinių rankogalių esama natūralaus latekso). Tokiu atveju pirštinių nebenaudokite ir kreipkitės į gydytoją. užtikrinkite pirštinių vientisumą, prireikus jas pakeiskite. Jei LAM įpjovimo lygis yra nustatytas (nuo A iki F), tai yra nuoroda atsparumo įpjovimui atžvilgiu. Jei pirštinė yra nepralaidi vandeniui (0 arba X), ji gali prarasti savo izoliacines savybes. Šios pirštinės neapsaugo nuo ekstremalių temperatūrų, kurių poveikis yra panašus į aplinkos temperatūrą: ≤ -50°C. **Laikymo/Valymo:** Laikyti originaliose pakuotėse vėsiose sausose patalpose, toliau nuo šalčio ir šviesos. Šiam pirštinių tipui nėra reikalinga jokia konkreti priežiūra.-

SV SKYDDSHANDSKAR.- : Användning: Skyddshandskar för mekaniska risker. Skyddshandskar mot kyla: ▪Konvektiv kyla: Om handsken inte är märkt 0 eller X, se tabellen för olika aktiviteter. PART2 (se tabell): : Intensiv aktivitet: (1) Medelmåttlig aktivitet: (2) Lätt aktivitet: (3). ▪Kontakt med kyla: Om handsken inte är märkt 0 eller X, passar den för kontakt i några sekunder med föremål med låg temperatur. ▪EGENSKAPER: Pretandanivån och dithörande piktogram finns märkta på varje handske. Nivåerna har tagits från den nya handskens handflata. ▪De är ordnade från de med lägst prestanda (nivå 1 eller A) till de med högst (nivå 4 eller 5 eller 6 eller F beroende på standard). 0 anger att handsken har egenskaper som inte är tillräckliga för personlig skyddsutrustning. X :anger att handsken inte provats eller att provning utförts på ett sätt som ger fullgod utvärdering av handsken och dess material. Ju högre prestanda desto bättre skydd mot relevanta risker. Prestandanivån baseras på tester som genomförs i laboratoriemiljö och återspeglar därmed inte alltid verkligheten. Faktorer såsom temperaturer, nötning, bristning osv. skulle kunna påverka dessa resultat.- **Begränsningar:** Använd inte till annat än vad som är beskrivet i användningsinstruktionerna ovan. Dessa rivningsbeständiga handskar (nivå ≥ 1) ska inte användas när det finns en klämrisk på grund av roterande maskinutrustning. Dessa handskar innehåller inga ämnen som är belagt cancerogena eller toxiska. Kontakt med huden kan framkalla allergiska reaktioner hos känsliga personer, tex från den latex i handsömmen i vissa handskar: I sådana fall skall användning av handsken avbrytas och läkare uppsökas. Kontrollera handskarna före och under användningen. Byt dem mot nya vid behov. Om skärnivån TDM är indikerad (från A till F) avser det beständigheten mot skärning. Om handsken inte är vattentät (0 eller X), kan den förlora sina isolerande egenskaper. Dessa handskar skyddar inte mot extrema temperaturer där effekten är liknande som vid en rumstemperatur: ≤ -50°C. **Förvaring/Rengöring:** Förvaras i sin originalförpackning, svalt och torrt, frost- och ljusskyddat. Dessa typer av handskar kräver inget särskilt underhåll.-

DA BESKYTTELSESHANDSKER.- : Brugsanvisning: Beskyttelseshandsker mod mekaniske risici. Beskyttelseshandsker mod kulde: ▪Konvektiv kulde: Hvis handsken ikke er markeret med 0 eller X, Der henvises til tabellen med aktivitetsangivelser. PART2 (se tabel): : Intens aktivitet: (1) Moderat aktivitet (2) Let aktivitet (3). ▪Kontaktkulde: Hvis handsken ikke er markeret med 0 eller X, er den egnet til kontakt med genstande med lav temperatur i nogle sekunder. ▪YDELSER: Ydeevneniveauer og det tilhørende piktogram er markeret på hver handske. Niveauerne er opnået på nye handskers håndflade. ▪De går fra det mindst effektive (niveau 1 eller A) til det mest effektive (niveau 4 eller 5 eller 6 eller F ifølge normen). 0 angiver, at handsken har et ydelsesniveau, der er mindre end det minimum, der er angivet for hver enkelt fareklasse. X : Angiver, at handsken ikke er efterprøvet, eller at prøvemetoden ikke synes at passe til handskernes eller materialets design. Jo højere ydelsen er, desto større er handskens evne til at modstå de forbundne risici. Ydelsesniveauet er baseret på resultater af forsøg på laboratorium, hvilket ikke nødvendigvis afspejler de virkelige forhold på arbejdsstedet, ud fra indflydelse fra diverse andre faktorer såsom temperatur, afslibning, slid, etc...- **Anvendelsesbegrænsninger:** Må ikke bruges til andre formål end der er defineret i ovenstående instruktioner. Handsker med rivbestandighed (niveau ≥ 1) må ikke bruges, hvor der er risiko for at blive trukket ind eller sidde fast ved roterende maskiner. Disse handsker indeholder ikke bestanddele, der er kendt som kræftfremkaldende eller giftige. Kontakt med huden kan bevirke allergiske reaktioner for følsomme personer (naturlig latex i håndledskant på visse handsker). Hvis det sker, stop anvendelsen og søg læge. Sørg for, at handskerne er hele før og efter anvendelse, udskift dem om nødvendigt. Hvis TDM snitniveauet er angivet (fra A til F), er det en reference vedrørende skæremodstanden. Hvis handsken ikke er vandtæt (0 eller X), kan den miste sine isolerende egenskaber. Disse handsker beskytter ikke mod ekstreme temperaturer, hvis virkninger kan sammenlignes med en omgivende temperatur: ≤ -50°C. **Opbevarings/Rengørings:** Opbevar dem køligt og tørt, i sikkerhed for frost og lys, i deres originalemballage. Der kræves ikke noget særskilt vedligehold for denne type handsker.-

FI SUOJAKÄSINEET.- : Käyttöohjeet: Mekaanisilta vaaroilta suojaavat käsineet. Kylmältä suojaavat käsineet: ▪Konvektiokylmyys: Jos käsineessä ei ole merkintää 0 tai X, ks. aktiivisuuden indikaatiot osoittava taulukko. PART2 (katso taulukko): : Intensiivinen toiminta: (1) Keskitehoinen toiminta: (2) Kevyt toiminta: (3). ▪Kosketuskylmyys: Jos käsineessä ei ole merkintää 0 tai X, sillä voi koskea kylmiin esineisiin muutaman sekunnin ajan. ▪OMINAISUUDET: Käsineeseen on merkitty suorituskykytasot liittyvine kuvakkeineen. Tasot on määritetty uusien käsineiden kämmenosalle. ▪Luokitusjärjestys on minimisuojauksesta (taso 1 tai A) maksimisuojaukseen (taso 4 tai 5 tai 6 tai F, standardista riippuen). 0 tarkoittaa, että käsineen suojaustaso on minimitasoa alhaisempi kyseisen vaaran kohdalla. X : tarkoittaa, että käsinettä ei ole testattu tai että testausmenetelmä ei sovellu käsineen materiaalille tai suunniteltuun käyttötarkoitukseen. Mitä korkeampi suojaustaso, sitä tehokkaammin käsine suojaa erilaisilta riskeiltä. Suojaustasoluokitus perustuu laboratoriokokeissa saatuihin tuloksiin, jotka eivät erilaisten muiden tekijöiden (esim. lämpötila, hankaus, kuluminen jne.) takia välttämättä vastaa todellisia työoloja.- **Käyttörajoitukset:** Älä käytä yllä annetuista ohjeista poikkeavalla tavalla. Jos on olemassa vaara takertua liikkuviin koneisiin, ei saa käyttää käsineitä, joiden repäisylujuus on (taso ≥ 1). Käsineet eivät sisällä syöpää aiheuttavia tai myrkyllisiä aineita. Kosketus ihoon voi aiheuttaa herkillä ihmisillä allergisen reaktion (luonnonkumi; joustoneule ranteessa joissakin käsineissä). Lopeta siinä tapauksessa tuotteen käyttö ja ota yhteyttä lääkäriin. Tarkkaile käsineiden kuntoa ennen käyttöä ja sen jälkeen. Vaihda tarvittaessa. Leikkautumisenkestotaso TDM (A-F, jos ilmoitettu), kertoo leikkautumiskestävyyden. Jos käsine ei ole vedenpitävä (0 tai X), se voi menettää eristysominaisuutensa. Nämä käsineet eivät suojaa äärimmäisen korkeilta lämpötiloilta, joiden vaikutuksia voidaan verrata huonelämpötilaan: ≤ -50°C. **Säilytystä/Puhdistusta:** Säilytä ilmastoidussa ja kuivassa paikassa pakkaselta ja valolta suojattuna alkuperäispakkauksessaan. Ei erityisiä puhdistus- tai hoito-ohjeita.-

NO VERNEHANSKER.- : Brukerinstrukser: Vernehansker for mekaniske farer. Beskyttelseshansker mot kulde: ▪Konvektiv kulde: Hvis hansken ikke er merket med 0 eller X, se aktivitetsindikasjons-tabellen. PART2 (Se tabell): : Intens aktivitet: (1) Moderat aktivitet: (2) Lett aktivitet: (3). ▪Kuldekontakt: Hvis hansken ikke er merket med 0 eller X, er den egnet for kontakt i noen sekunder med gjenstander med lav temperatur. ▪YTELSE: Ytelsesnivåene og tilhørende piktogram er merket på hver hanske. Nivåene oppnås på håndflaten til nye hansker. ▪De spenner fra det minst effektive (nivå 1 eller A) til det mest effektive (nivå 4 eller 5 eller 6 eller F i henhold til standard). 0 indikerer at hansken har et ytelsesnivå som er lavere enn minimumet for den gitte individuelle faren. X: indikerer at hansken ikke er testet, eller at testmetoden ikke ser ut til å være egnet på grunn av hanskens eller materialets design. Jo høyere ytelse, jo større er hanskens evne til å motstå den tilhørende risikoen. Ytelsesnivåene er basert på laboratorietestresultater, som ikke nødvendigvis gjenspeiler faktiske forhold på arbeidsplassen på grunn av påvirkning fra forskjellige andre faktorer, som temperatur, slitasje, nedbrytning, etc...- **Bruksbegrensninger:** Ikke bruk utenfor bruksområdet definert i bruksanvisningen ovenfor. Hansker med rivemotstand (nivå ≥ 1) må ikke brukes der det er fare for å bli trukket inn av maskiner. Disse hanskene inneholder ikke noe stoff som er kjent som kreftfremkallende eller giftig. Kontakt med huden kan forårsake allergiske reaksjoner hos følsomme mennesker (naturlig lateks, i ribbestrikkede mansjetter på noen hansker). I dette tilfellet, avbryt bruken og kontakt lege. Forsikre deg om at hanskene er integrerte før og under bruk, og bytt dem ut om nødvendig. Hvis TDM-riftnivået er indikert (fra A til F), refererer dette til riftmotstand. Hvis hansken ikke er vanntett (0 eller X), kan den miste sine isolerende egenskaper. Disse hanskene beskytter ikke mot ekstreme temperaturer, hvis effekter er sammenlignbare med romtemperatur: ≤ -50°C. **Lagringsinstruks/Rengjørings:** Oppbevares på et kjølig, tørt sted beskyttet mot frost og lys i originalemballasjen. Ingen spesiell vedlikehold anbefales for denne typen hansker.-

AR قفازات واقية.- : تعليمات الاستخدام: قفازات واقية للحماية من المخاطر الميكانيكية. قفازات واقية للحماية من البرد: ▪الحمل الحراري البارد: إذا لم يتم وضع علامات على القفازات مثل 0 أو X، ارجع إلى جدول مؤشرات النشاط. PART2 (انظر الجدول): : نشاط مكثف: (1) نشاط متوسط: (2) نشاط خفيف : (3). ▪التلامس البارد: في حال عدم وجود علامة على القفازات مثل 0 أو X فهي بذلك مُعدة للتلامس لبضع ثوانٍ مع الكائنات ذات درجة الحرارة المنخفضة. ▪العروض: توضع علامات على كل قفاز تدل على مستويات الأداء والرسوم التوضيحية المرتبطة بها. توجد مستويات على كفوف القفاز الجديد. ▪تُرتَّب هذه المستويات من الأقل فعالية (المستوى 1 أو "A") إلى الأكثر فعالية (من 4 أو 5 أو 6 أو "F" اعتمادًا على نوع المعيار). يشير "0" إلى أن القفاز لديه مستوى أداء أقل من الحد الأدنى للخطورة الفردية المعطاة. X: تشير إلى أن القفاز لم يخضع للاختبار أو أن طريقة الاختبار غير مناسبة بسبب تصميم القفازات أو المادة المستخدمة. كلما زاد الأداء زادت قدرة القفاز على تحمل المخاطر المصاحبة. تعتمد مستويات الأداء على نتائج الاختبارات المعملية التي لا تعكس بالضرورة الظروف الحقيقية الموجودة في مكان العمل؛ وذلك بسبب تأثير العوامل المختلفة الأخرى كدرجة الحرارة والتآكل والتبديد ...- **قيود الاستخدام:** تجنب الاستخدام خارج نطاق الاستخدام المحدد في التعليمات أعلاه. يجب عدم استخدام القفازات المضادة للتلف (المستوى ≤ 1) عندما يكون هناك خطر التشابك مع المعدات الدوارة. هذه القفازات لا تحتوي على أي مواد تُعرف بأنها مسرطنة أو سامة. قد يتسبب التلامس الجلدي في حدوث حساسية للأشخاص الحساسة (حيث قد يكون هناك مطاط طبيعي على معاصم بعض القفازات). في حالة حدوث أي رد فعل توقف عن الاستخدام، واستشر الطبيب. تأكد من أن القفازات خاصتك سليمة قبل وأثناء استخدامها، وقم باستبدالها إذا لزم الأمر. يُشير مستوى القطع TDM (من "A" إلى "F") إلى درجة مقاومة القطع. إذا كان القفاز غير نافذ للماء (0 أو X) فقد يفقد خصائصه العازلة. لا تحمي هذه القفازات من درجات الحرارة القصوى التي يمكن مقارنتها بمقياس درجة الحرارة المحيطة: ≥ -50°C. **تعليمات التخزين/التنظيف:** تُخزَّن هذه المنتجات في عبواتها الأصلية في مكان بارد وجاف بعيدًا عن الصقيع والضوء. لا يوصى بأي صيانة خاصة لهذه الأنواع من القفازات.-

PART 3

FR Performances : Conforme aux exigences essentielles du Règlement (UE) 2016/425 et aux normes ci-dessous. La déclaration de conformité est accessible sur le site internet www.deltaplus.eu dans les données du produit. - **EN** Performances : Comply with the essential requirements of Regulation (EU) 2016/425 and the below standards. The declaration of conformity can be found on the website www.deltaplus.eu in the data of the product. - **ES** Prestaciones : De acuerdo con las exigencias esenciales de la Reglamentación (UE) 2016/425 y con las normas a continuación. La declaración de conformidad se encuentra en el sitio web www.deltaplus.eu en la sección de datos del producto. - **IT** Prestazioni : Conformi alle specifiche essenziali del Regolamento (UE) 2016/425 ed alle norme elencate in seguito. La dichiarazione di conformità è accessibile sul sito internet www.deltaplus.eu a livello di dati prodotto. - **PT** Desempenho : Em conformidade com os requisitos essenciais do Regulamento (UE) 2016/425 e as normas abaixo. Pode consultar a declaração de conformidade na página Internet www.deltaplus.eu nos dados do produto. - **NL** Prestaties : Voldoen aan de essentiële vereisten van Verordening (EEG) 2016/425 en de onderstaande normen. De verklaring van overeenstemming kan geraadpleegd worden op de website www.deltaplus.eu in de productgegevens. - **DE** Leistungswerte : Entspricht den wesentlichen Anforderungen der EU-Verordnung 2016/425 und den folgenden Normen. Die Konformitätserklärung kann in den Produktdaten auf der Website www.deltaplus.eu heruntergeladen werden. - **PL** Właściwości : Zgodnie z podstawowymi wymaganiami rozporządzenia 2016/425 (UE) oraz poniższymi normami. Deklaracja zgodności jest dostępna na stronie www.deltaplus.eu w informacjach o produkcie. - **CS** Vlastnosti : Splňuje základní požadavky evropské směrnice 2016/425 a dále také požadavky níže uvedených norem. Prohlášení o shodě najdete na webu www.deltaplus.eu v části s technickými údaji výrobku. - **SK** Výkonnosti : V súlade so základnými požiadavkami nariadenia (EÚ) 2016/425 a nižšie uvedenými normami. Vyhlásenie o zhode je k dispozícii na webovej lokalite www.deltaplus.eu v časti Informácie o výrobku. - **HU** Védelmi szintek : Megfelel a 2016/425 EU Rendelet alapvető követelményeinek és az alábbi szabványoknak. A megfelelőségi nyilatkozat a www.deltaplus.eu honlapon, a termékadatok között érhető el. - **RO** Performanţe : Conform cerințelor esențiale ale Regulamentului (UE) 2016/425 și standardelor de mai jos. Declarația de conformitate poate fi accesată pe site-ul web www.deltaplus.eu, împreună cu datele produsului. - **EL** Επιδόσεις : Συμμόρφωση με τις βασικές απαιτήσεις του Κανονισμού (ΕΕ) 2016/425 και των κατωτέρω προτύπων. Η δήλωση συμμόρφωσης είναι προσβάσιμη στον δικτυακό τόπο internet www.deltaplus.eu μέσα στα δεδομένα του προϊόντος. - **HR** Performanse : U skladu s osnovnim zahtjevima Direktive (EU) 2016/425 i niže navedenih normi. Izjava o sukladnosti dostupna je na internetskoj stranici www.deltaplus.eu u dijelu o podatcima o proizvodu. - **UK** Робочі характеристики : відповідає основним вимогам Регламенту (ЄС) 2016/425 та стандартам, наведеним нижче. Декларація відповідності доступна на веб-сайті www.deltaplus.eu в даних про продукт. - **RU** Рабочие характеристики : Соответствуют основным требованиям Предписания (ЕС) 2016/425 и приводимым ниже стандартам. Декларация соответствия доступна на веб-сайте www.deltaplus.eu в разделе с данными изделия. - **TR** Performans : 2016/425 Yönetmeliğinin (AB) ve aşağıdaki standartların esas gerekliliklerine uyumluluk. Uygunluk bildirimine www.deltaplus.eu internet sitesinde ürün bilgilerinden ulaşılabilir. - **ZH** 性能 : 符合2016/425（欧盟）指令和下列标准的基本规范要求。 符合标准的声明可在网站www.deltaplus.eu的产品数据部分查看。 - **SL** Performansi : Izpolnjuje bistvene zahteve Uredbe (EU) št. 2016/425 in spodaj navedene standarde. Izjava o skladnosti je na voljo na spletni strani www.deltaplus.eu pri podatkih o izdelku. - **ET** Omadused : Vastab määruse (EL) 2016/425 põhinõuetele ja alljärgnevalt nimetatud standarditele. Vastavusdeklaratsioon on kättesaadav veebisaidil www.deltaplus.eu tooteandmete rubriigis. - **LV** Tehniskie rādītāji : Atbilst Regulas (ES) 2016/425 pamatprasībām un zemāk esošajiem standartiem. Atbilstības apliecinājums ir pieejams interneta vietnē www.deltaplus.eu, sadaļā par produkta informāciju. - **LT** Parametrai : Atitinka esminius Reglamento 2016/425 reikalavimus ir toliau nurodytas normas. Atitikties deklaraciją galima rasti internetiniame puslapyje www.deltaplus.eu prie gaminio duomenų. - **SV** Prestanda : Stämmer överens med de väsentliga kraven i Kommissionens förordning (EU) nr 2016/425 och normerna nedan. Förklaringen om överensstämmelse finns i produktuppgifterna på internet på www.deltaplus.eu. - **DA** Ydelse : I overensstemmelse med de væsentligste krav i Forordning (EU) 2016/425 og nedenstående standarder. Overensstemmelsesdeklarationen er tilgængelig på internetstedet www.deltaplus.eu under produktdata. - **FI** Ominaisuudet : Asetuksen (EU) 2016/425 ja jäljempänä olevien standardien olennaisten vaatimusten mukaiset. Vaatimustenmukaisuusvakutus löytyy internet-osoitteesta www.deltaplus.eu tuotteen tietojen yhteydestä. - **NO** Ytelsen til : Oppfyller de grunnleggende kravene i forordning (EU) 2016/425 og standardene nedenfor. EU-samsvarserklæringen finner du på nettsiden www.deltaplus.eu i dataene til produktet. -

AR الأداء : الأداء: الامتثال للمتطلبات الأساسية للوائح 425/2016 (الأوروبية) والمعايير .التالية ويمكن الاطلاع على إعلان المطابقة على الموقع www.deltaplus.eu في بيانات المنتج

FR Règlement (UE) 2016/425 - **EN** REGULATION (EU) 2016/425 - **ES** REGLAMENTACIÓN (UE) 2016/425 - **IT** REGOLAMENTO (UE) 2016/425 - **PT** REGULAMENTO (UE) 2016/425 - **NL** VERORDENING (EU) 2016/425 - **DE** EU-Verordnung 2016/425 - **PL** ROZPORZĄDZENIE (UE) 2016/425 - **CS** NAŘÍZENÍ (EU) 2016/425 - **SK** NARIADENIE (EÚ) 2016/425 - **HU** 2016/425/EU RENDELET - **RO** REGULAMENTUL (UE) 2016/425 - **EL** ΚΑΝΟΝΙΣΜΟΣ (ΕΕ) 2016/425 - **HR** UREDBA (EZ) 2016/425 - **UK** РЕГЛАМЕНТ (ЄС) 2016/425 - **RU** ПОСТАНОВЛЕНИЕ (ЕС) 2016/425 - **TR** 2016/425 DÜZENLEMESİ (AB) - **ZH** 法规（UE）2016/425 - **SL** UREDBA (EU) 2016/425 - **ET** MÄÄRUS (EL) 2016/425 - **LV** NOLIKUMS (ES) 2016/425 - **LT** REGLAMENTAS (ES) 2016/425 - **SV** FÖRORDNING (EU) 2016/425 - **DA** FORORDNING (EU) 2016/425 - **FI** ASETUS (EU) 2016/425 - **NO** FORORDNING (EU) 2016/425 -

AR اللائحة 2016/425 (EU)

EN ISO 21420:2020 **FR** Exigences Générales pour les gants de protection. - **EN** General requirements - **ES** Exigencias generales - **IT** Requisiti generali per i guanti di protezione - **PT** Exigências gerais - **NL** algemene eisen - **DE** Allgemeine Anforderungen für Handschuhe - **PL** Wymagania ogólne dla rękawic ochronnych - **CS** Všeobecné požadavky a metody zkoušení - **SK** Všeobecné podmienky - **HU** Védőkesztyűkre vonatkozó általános követelmények - **RO** Mănuși de protecție. Cerințe generale și metode de încercare - **EL** Γενικές Απαιτήσεις για τα γάντια προστασίας - **HR** Opći zahtjevi za zaštitne rukavice - **UK** Загальні вимоги до захисних рукавичок - **RU** Общие требования к защитным перчаткам. - **TR** Genel gereksinimler - **ZH** 防护手套的一般性要求。 - **SL** Splošne zahteve za varovalne rokavice. - **ET** Üldnõuded kaitsekinnastele. - **LV** Vispārīgās prasības aizsargcimdiem - **LT** Bendrieji reikalavimai - **SV** Allmänna krav för skyddshandskar - **DA** Generelle krav til beskyttelseshandsker. - **FI** Yleisvaatimukset suojakäsineille. - **NO** Generelle krav til vernehansker. -

AR المتطلبات العامة -

A
B
C
D
Y
Z

EN388:2016+A1:2018 **FR** Gants contre les risques Mécaniques (Niveaux obtenus sur la paume) - **EN** Protective gloves against mechanical Risks (Levels obtained on the palm) - **ES** Guantes contra los riesgos Mecánicos (Niveles obtenidos en la palma) - **IT** Guanti contro i rischi meccanici (Livelli ottenuti sul palmo) - **PT** Luvas contra os riscos Mecânicos (Níveis obtidos na palma) - **NL** Handschoenen tegen mechanisch risico's (niveaus verkregen op de handpalm) - **DE** Handschuhe zum Schutz gegen mechanische Gefahren (Schutzstufen auf der Handfläche erzielt) - **PL** Rękawice chroniące przed zagrożeniami Mechanicznymi (Poziomy otrzymane po stronie chwytnej) - **CS** Ochranné rukavice proti mechanickým rizikům (ochrana dlaní) - **SK** Ochranné rukavice proti mechanickému poškodeniu (úroveň dosiahnutá pri testoch na dlani) - **HU** Védőkesztyűk mechanikai kockázatok ellen (tenyérrésznél elért érték) - **RO** Mănuși de protecție împotriva riscurilor mecanice (niveluri obținute la nivelul palmei) - **EL** Γάντια κατά των Μηχανικών κινδύνων (Επίπεδα που ελήφθησαν πάνω στην παλάμη) - **HR** Rukavice protiv mehaničkih rizika (Nivoi postignuti na dlanu) - **UK** Рукавички для захисту від ризиків механічних пошкоджень (з рівнями на долоні) - **RU** Перчатки для защиты от механических рисков (Уровни эффективности определены для ладони перчатки) - **TR** Mekanik risklere karşı koruyucu eldiven (Avuç içinde elde edilen seviyeler) - **ZH** 防机械风险手套（手掌防割等级） - **SL** Varovalne rokavice za zaščito pred mehanskimi nevarnostmi (stopnje določene na dlani) - **ET** Kaitsekindad mehaaniliste riskide vastu (Kaitsetase peopesal) - **LV** Aizsargcimdi pret mehāniskiem riskiem (Līmeņi iegūti uz delnas) - **LT** Apsauginės pirštinės nuo mechaninių pavojų (pavojai delnams) - **SV** Skyddshandskar mot mekaniska risker (bedömning av nivåer på handflatan) - **DA** Handsker mod mekaniske risici (niveauer opnået i håndfladen) - **FI** Mekaanisilta riskeiltä suojaavat käsineet (suojaustasot saatu kämmenosasta) - **NO** Hansker mot mekanisk risiko (nivåer oppnådd på håndflaten) –

A **FR** Résistance à l'abrasion (de 1 à 4) - **EN** Resistance to abrasion (from 1 to 4) - **ES** Resistencia a la abrasión (de 1 a 4) - **IT** Resistenza all'abrasione (da 1 a 4) - **PT** Resistência à abrasão (entre 1 e 4) - **NL** Bestendigheid tegen schuren (van 1 tot 4) - **DE** ABRASIONSFESTIGKEIT (von 1 bis 4) - **PL** Odporność na ścieranie (od 1 do 4) - **CS** Odolnost proti oděru (1 až 4) - **SK** Odolnost proti oděru (od 1 do 4) - **HU** Kopásállóság (1-tól 4-ig) - **RO** Rezistență la abraziune (de la 1 la 4) - **EL** Αντίσταση στη φθορά (από 1 έως 4) - **HR** Otpornost na abraziju (od 1 do 4) - **UK** Стійкість до стирання (від 1 до 4) - **RU** Устойчивость к истиранию (от 1 до 4) - **TR** Aşınmaya karşı dayanıklılık (1'dan 4'e kadar) - **ZH** 防止磨损（1至4） - **SL** Odpornost proti abraziji (od 1 do 4) - **ET** Hõõrdumiskindlus (1-4) - **LV** Nodilumizturība (1 līdz 4) - **LT** Atsparumas dilimui (nuo 1 iki 4) - **SV** Nötningsbeständighet (från 1 till 4) - **DA** Abrasionsmodstand (fra 1 til 4) - **FI** Hankauskestävyys (1–4) - **NO** Slitestyrke (fra 1 til 4) –

B **FR** Résistance à la coupure par tranchage (de 1 à 5) - **EN** Resistance to cutting (from 1 to 5) - **ES** Resistencia al corte (de 1 a 5) - **IT** Resistenza al taglio (da 1 a 5) - **PT** Resistência ao corte (de 1 a 5) - **NL** Snijbestendigheid (1 tot 5) - **DE** Schnittfestigkeit (von 1 bis 5) - **PL** Odporność na przecięcie (od 1 do 5) - **CS** Odolnost proti proříznutí čepelí (1 až 5) - **SK** Odolnosť proti prerezaniu (1 až 5) - **HU** Vágással szembeni ellenállás (1-tól 5-ig) - **RO** Rezistenţă la tăiere (de la 1 la 5) - **EL** Αντοχή στη διάσχιση (από 1 έως 5) - **HR** Odpornost na vreznine (od 1 do 5) - **UK** Стійкість до порізів(від 1 до 5) - **RU** Устойчивость к порезам (от 1 до 5) - **TR** Kesilmeye karşı dayanıklılık (1'dan 5'ya kadar) - **ZH** 防断裂性能（1至5） - **SL** Otpornost na porezotine (från 1 till 5) - **ET** Lõikekindlus (1 kuni 5) - **LV** Pārrāvuma pretestība(no 1 līdz 5) - **LT** Atsparumas pjovimui (nuo 1 iki 5) - **SV** Skärhållfasthet (fra 1 til 5) - **DA** Skæremodstand (fra 1 til 5) - **FI** Viillonkestävyys (1-5) - **NO** Kuttmotstand ved kutting (fra 1 til 5) –

C **FR** Résistance à la déchirure (de 1 à 4) - **EN** Resistance to tear (from 1 to 4) - **ES** Resistencia al desgarro (de 1 a 4) - **IT** Resistenza allo strappo (da 1 a 4) - **PT** Resistência ao rasgo (entre 1 e 4) - **NL** Bestendigheid tegen scheuren (van 1 tot 4) - **DE** Reißfestigkeit (von 1 bis 4) - **PL** Odporność na rozdzieranie (od 1 do 4) - **CS** Odolnost proti roztržení (1 až 4) - **SK** Odolnost proti roztržení (od 1 do 4) - **HU** Szakítószilárdság (1-tól 4-ig) - **RO** Rezistenţă la rupere (de la 1 la 4) - **EL** Αντίσταση στην απόσχιση (από 1 έως 4) - **HR** Otpornost na cijepanje (od 1 do 4) - **UK** Стійкість до розриву (від 1 до 4) - **RU** Устойчивость к разрыву (от 1 до 4) - **TR** Yırtılmaya karşı dayanıklılık (1'dan 4'e kadar) - **ZH** 防止撕裂（1至4） - **SL** Odpornost proti trganju (od 1 do 4) - **ET** Rebenemiskindlus (1-4) - **LV** Pārplēšanas pretestība (1 līdz 4) - **LT** Atsparumas plėšimui (nuo 1 iki 4) - **SV** Rivhållfasthet (från 1 till 4) - **DA** Rivemodstand (fra 1 til 4) - **FI** Repäisykestävyys (1–4) - **NO** Rivemotstand (fra 1 til 4) –

D **FR** Résistance à la perforation (de 1 à 4) - **EN** Resistance to puncture (1 to 4) - **ES** Resistencia a la perforación (de 1 a 4) - **IT** Resistenza alla perforazione (da 1 a 4) - **PT** Resistência à perfuração (1 a 4) - **NL** Perforatiebestendigheid (1 tot 4) - **DE** Perforationswiderstand (1-4) - **PL** Odporność na przekłucie (od 1 do 4) - **CS** Odolnost proti propíchnutí (1 až 4) - **SK** Odolnosť proti prepichnutiu (1 až 4) - **HU** Atszúrás elleni talpvédelem (1-től 4-ig) - **RO** Rezistenţă la perforare (1 la 4) - **EL** Αντοχή στη διάτρηση (1 έως 4) - **HR** Otpornost na bušenje (1 do 4) - **UK** Стійкість до проколів (1 - 4) - **RU** Устойчивость к проколам (1 - 4) - **TR** Delinmeye karşı dayanıklılık (1-4) - **ZH** 防穿刺性能 （1 至 4） - **SL** Odpornost na vrtanje (1 do 4) - **ET** Torkekindlus (1 kuni 4) - **LV** Elektriskās caursišanas pretestība (1. līdz 4.) - **LT** Atsparumas prakiurdymui (nuo 1 iki 4) - **SV** Skydd mot penetration (1 till 4) - **DA** Perforeringsmodstand (1 til 4) - **FI** Läpäisykestävyys (1-4) - **NO** Stikkmotstand (fra 1 til 4) –

Y **FR** Résistance à la coupure par des objets tranchants (TDM EN ISO 13997) (de A à F) - **EN** Resistance to cutting by sharp objects (TDM EN ISO 13997) (from A to F) - **ES** Resistencia a los cortes por objetos cortantes (TDM EN ISO 13997) (de A a F). - **IT** Resistenza al taglio con oggetti taglienti (TDM EN ISO 13997) (da A a F) - **PT** Resistência ao corte por objetos cortantes (TDM EN ISO 13997) (de A a F). - **NL** Weerstand tegen snijdende voorwerpen (TDM EN ISO 13997) (van A t/m F). - **DE** Schnittwiderstand (TDM EN ISO 13997) (von A bis F). - **PL** Odporność na przecięcia ostrymi przedmiotami (TDM EN ISO 13997) (od A do F). - **CS** Odolnost proti proříznutí ostrými předměty (TDM EN ISO 13997) (A až F). - **SK** Odolnosť voči prerezaniu ostrými predmetmi (TDM EN ISO 13997) (od A do F). - **HU** Éles tárgyakkal való vágással szembeni ellenállás (TDM EN ISO 13997) (A-F). - **RO** Rezistență la tăiere cu obiecte ascuțite (TDM EN ISO 13997) (de la A la F). - **EL** Αντίσταση έναντι κοπής από αιχμηρά αντικείμενα (TDM EN ISO 13997) (από A έως ΣΤ). - **HR** Otpornost na razrezivanje oštrim predmetima (TDM EN ISO 13997) (od A do F). - **UK** Опірність різанню гострими предметами (TDM EN ISO 13997) (від A до F). - **RU** Устойчивость к порезам режущими предметами (TDM EN ISO 13997) (от A до F). - **TR** Keskin kenarlı cisimlerle kesilmeye karşı direnç (TDM EN ISO 13997) (A'dan F'ye). - **ZH** 针对尖锐物切割（TDM EN ISO 13997）（从A到F）。 - **SL** Odpornost proti ureznìnam, povzročenim z ostrimi predmeti (TDM EN ISO 13997) (od A do F). - **ET** Vastupidavus sisselõikamisele teravate esemetega (TDM EN ISO 13997) (A–F). - **LV** Griešanas izturība ar asiem priekšmetiem (TDM EN ISO 13997) (no A līdz F). - **LT** Atsparumas pjovimui aštriais instrumentais (TDM EN ISO 13997) (nuo A iki F). - **SV** Tålig mot skärningar från vassa föremål (TDM EN ISO 13997) (från A till F). - **DA** Modstandsdygtig mod skæring med skarpe genstande (TDM EN ISO 13997) (fra A til F). - **FI** Viillonkestävyys teräviä esineitä vastaan (TDM EN ISO 13997) (A-F). - **NO** Motstand mot kutt av skarpe gjenstander (TDM EN ISO 13997) (fra A til F) –

Z **FR** Protection contre l'impact en zone métacarpe (P) (EN13594:2002 6.8.2) - **EN** Protection against impact in metacarpal area (P) (EN13594:2002 6.8.2) - **ES** Protección contra los impactos en la zona del metacarpio (P) (EN13594:2002 6.8.2) - **IT** Protezione da impatto nell'area dei metacarpo (P) (EN13594:2002 6.8.2) - **PT** Protecção contra o impacto na zona do metacárpio (P) (EN13594:2002 6.8.2) - **NL** Bescherming tegen impact in metacarpaal gebied (P) (EN13594:2002 6.8.2) - **DE** Schutz gegen Stöße im Mittelhandbereich (P) (EN13594:2002 6.8.2) - **PL** Ochrona przed uderzeniem w strefie śródręcza (P) (EN13594:2002 6.8.2) - **CS** Ochrana metakarpální oblasti proti nárazu (P) (EN13594:2002 6.8.2) - **SK** Ochrana voči nárazom v metakarpálnej oblasti (P) (EN13594:2002 6.8.2) - **HU** Védelem a behatással szemben kézközépnél (P) (EN13594:2002 6.8.2) - **RO** Protecție împotriva impactului în zona metacarpului (P) (EN13594:2002 6.8.2) - **EL** Προστασία από πρόσκρουση σε μετακάρπια ζώνη (P) (EN13594:2002 6.8.2) - **HR** Zaštita od udaraca u metakarpalo područje (P) (EN13594:2002 6.8.2) - **UK** Захист від ударів у п'ястковій області (P) (EN13594:2002 6.8.2) - **RU** Защита от удара в области пясти (P) (EN13594:2002 6.8.2) - **TR** Metakarpal alanda darbeye karşı koruma (P) (EN13594:2002 6.8.2) - **ZH** 手掌部位防护 (P) (EN13594:2002 6.8.2) - **SL** Zaščita metakarpalnih kosti pred udarci (P) (EN13594:2002 6.8.2) - **ET** Löögivastane kaitse kämblapiirkonnas (P) (EN13594:2002 6.8.2) - **LV** Aizsardzība pret iedarbību delnas zonā (P) (EN13594:2002 6.8.2) - **LT** Apsauga nuo poveikio plaštakos srityje (P) (EN13594:2002 6.8.2) - **SV** Skydd mot stötar på den metakarpala delen (P) (EN13594:2002 6.8.2) - **DA** Beskyttelse mod virkninger i metacarp-område (P) (EN13594:2002 6.8.2) - **FI** Suojaus kämmenen alueelle kohdistuvilta iskuilta (P) (EN13594:2002 6.8.2) - **NO** Beskyttelse mot støt i det tidligere området (P) (EN13594: 2002 6.8.2) -

AR قفازات وقائية من المخاطر الميكانيكية (مستويات راحة اليد) - **A** مقاومة التآكل (من 1 الى 4) **B** مقاومة القطع (من 1 إلى 5) **C** مقاومة المسيل للدموع (من 1 إلى 4) **D** مقاومة ثقب (1 إلى 4) **Y** مقاومة القطع بأدوات حادة (TDM EN ISO 13997) (من A إلى F) **Z** الحماية من التأثير في منطقة المشط (EN13594: 2002 6.8.2) (P)

A60
A61
A26

EN511:2006 **FR** Gants contre le risque par le Froid (Un "X"= test non réalisé) - **EN** Protective gloves against cold (X = Unrealized test) - **ES** Guantes de protección contra el frío (Un "X" = Test no realizada) - **IT** Guanti di protezione contro il freddo (X = test realizzato) - **PT** Luvas de proteção contra o frio (Um "X" = ensaio não realizado) - **NL** Beschermende handschoenen tegen koude (een "x" = test is niet uitgevoerd) - **DE** Schutzhandschuhe gegen Kälte ("X" = Test nicht durchgeführt) - **PL** Rękawice chroniące przed Zimnem ("X" = badanie nie przeprowadzone) - **CS** Ochranné rukavice proti chladu (X = test neproveden) - **SK** Ochranné rukavice proti chladu (X = test nerealizovaný) - **HU** Védőkesztyűk hideg időjárás kockázatai ellen ("X" = teszt nincs elvégezve) - **RO** Mănuși de protecție împotriva frigului (un „X" = test neefectuat) - **EL** Γάντια κατά του κινδύνου από το Ψύχος (Ένα "X"= δοκιμή μη πραγματοποιηθείσα) - **HR** Rukavice otporne na hladnoću ("X"= ispitivanje nije izrađeno) - **UK** Рукавички для захисту від ризиків низьких температур ("X" = випробування не проводилось) - **RU** Перчатки для защиты от холода (X = Испытания не проводились) - **TR** soğuktan kaynaklanan riskler (X = Gerçekleştirilmemiş test) - **ZH** 防冻手套（"X"=未经检验） - **SL** Rokavice za zaščito pred mrazom (»X« = preskus ni bil izveden) - **ET** Külmakindlad kaitsekindad ("X"= katsetamata) - **LV** Cimdi pret aukstuma riskiem (X = tests nav veikts) - **LT** Apsauginės pirštinės nuo šalčio (X = bandymas neatliktas) - **SV** Skyddshandskar mot kyla ("X" = test ej genomförd) - **DA** Handsker mod kulderisiko (et "X" = afprøvning ikke udført) - **FI** Suojavaatteet kuumaan teollisuustyöhön - **NO** Hansker mot fare for kulde (En "X" = test ikke utført) –

A60 **FR** Résistance au froid convectif (1 à 4) - **EN** Resistance to convective cold (from 1 to 4) - **ES** Resistencia al frío por convección (1 a 4) - **IT** Resistenza al freddo convettivo (1 a 4) - **PT** Resistência ao frio convectivo (1 a 4) - **NL** Bestendigheid tegen convectiekou (1 tot 4) - **DE** Widerstand gegen konvektive Kälte (1 bis 4) - **PL** Odporność na zimno konwekcyjne (1 do 4) - **CS** Odolnost proti konvekčnímu chladu (1 až 4) - **SK** Odolnosť proti konvekčnímu chladu (1 až 4) - **HU** Konvektív hideggel szembeni ellenállás (1 - 4) - **RO** Rezistență la frig prin convecție (de la 1 la 4) - **EL** Αντίσταση στο εκ μεταφοράς ψύχος (1 έως 4) - **HR** Otpornost na konvektivnu hladnoću (od 1 do 4) - **UK** Стійкість до конвективного холоду (від 1 до 4) - **RU** Устойчивость к конвективному холоду (от 1 до 4) - **TR** Konvektif soğuğa direnç (1'dan 4'e kadar) - **ZH** 防止对流冷（1至4） - **SL** Odpornost proti konvekcijskemu mrazu (od 1 do 4) - **ET** Vastupidavus konvektiivkülmale (1-4) - **LV** Pretestība konvektīvam aukstumam (1 līdz 4) - **LT** Atsparumas konvekciniam šalčiui (nuo 1 iki 4) - **SV** Motstånd mot genomträngande kyla (1 till 4) - **DA** Modstand mod konvektionskulde (1 til 4) - **FI** Suojaus konvektiokylmyydeltä (1–4) - **NO** Motstand mot konvektiv forkjølelse (1 til 4) –

A61 **FR** Résistance au froid de contact (1 à 4) - **EN** Resistance to contact cold (from 1 to 4) - **ES** Resistencia al frío de contacto (1 a 4) - **IT** Resistenza al freddo da contatto (1 a 4) - **PT** Resistência ao frio de contacto (1 a 4) - **NL** Bestendigheid tegen contactkou (1 tot 4) - **DE** Widerstand gegen Kontaktkälte (1 bis 4) - **PL** Odporność na zimno kontaktowe (1 do 4) - **CS** Odolnost proti kontaktnímu chladu (1 až 4) - **SK** Odolnost proti kontaktnímu chladu (1 až 4) - **HU** Kontakt hideggel szembeni ellenállás (1 - 4) - **RO** Rezistență la frig prin contact (de la 1 la 4) - **EL** Αντίσταση στο ψύχος επαφής (1 έως 4) - **HR** Otpornost na kontaktnu hladnoću (od 1 do 4) - **UK** Стійкість до контактного холоду (від 1 до 4) - **RU** Устойчивость к контактному холоду (от 1 до 4) - **TR** Temas eden soğuğa direnç (1'dan 4'e kadar) - **ZH** 防止接触冷（1至4） - **SL** Odpornost proti kontaktnemu mrazu (od 1 do 4) - **ET** Vastupidavus kontaktkülmale (1-4) - **LV** Pretestība kontakta aukstumam (1 līdz 4) - **LT** Atsparumas kontaktiniam šalčiui (nuo 1 iki 4) - **SV** Motstånd mot kontaktkyla (1 till 4) - **DA** Modstand mod kuldekontakt (1 til 4) - **FI** Suojaus kosketuskylmyydeltä (1–4) - **NO** Motstand mot kulde (1 til 4) –

A26 **FR** Imperméabilité à l'eau (0 ou 1) - **EN** Waterproof (0 or 1) - **ES** Impermeabilidad al agua (0 o 1) - **IT** Impermeabilità all'acqua (0 o 1) - **PT** Impermeabilidade à água (0 ou 1) - **NL** Doorlaatbaarheid voor water (0 of 1) - **DE** Wasserundurchlässigkeit (0 oder 1) - **PL** Nieprzepuszczalność wody (0 lub 1) - **CS** Nepropustnost pro vodu (0 nebo 1) - **SK** Vodotesnosť (0 alebo 1) - **HU** Vízállóság (0-tól 1-ig) - **RO** Impermeabilitate la apă (0 sau 1) - **EL** Αδιαβροχότητα (0 ή 1) - **HR** Nepromočivost za vodu (0 ili 1) - **UK** Вологостійкість (0 або 1) - **RU** Влагостойкость (0 или 1) - **TR** Su geçirmezlik (0 veya 1) - **ZH** 防水功能 (0 或 1) - **SL** Neprepustnost vode (0 ali 1) - **ET** Veekindlus (0 või 1) - **LV** Ūdensnecaurlaidība (no 0. līdz 1.) - **LT** Nepralaidumas vandeniui (0 arba 1) - **SV** Vattentäthet (0 eller 1) - **DA** Vandtæthed (0 eller 1) - **FI** Vedenpitävyys (0 tai 1) - **NO** Vannbestandighet (0 eller 1) -

AR قفازات واقية من البرد ((X = اختبار غير مُحقّق) **A60** مقاومة الحمل الحراري البارد (من 1 إلى 4) **A61** مقاومة للتلامس البارد (من 1 إلى 4) **A26** مقاوم للماء (0 أو 1)

FR USA STANDARDS - **EN** USA STANDARDS - **ES** USA STANDARDS - **IT** Norme USA - **PT** USA STANDARDS - **NL** Amerikaanse normen - **DE** Normen in den USA - **PL** Normy USA - **CS** Normy USA - **SK** Normy USA - **HU** USA szabványok - **RO** Standarde SUA - **EL** Πρότυπα ΗΠΑ - **HR** Američke norme - **UK** USA STANDARDS - **RU** USA STANDARDS - **TR** USA STANDARDS - **ZH** USA STANDARDS - **SL** USA STANDARDS - **ET** USA STANDARDS - **LV** USA STANDARDS - **LT** USA STANDARDS - **SV** USA STANDARDS - **DA** USA STANDARDS - **FI** USA STANDARDS - **NO** USA STANDARDS -

AR المعايير الأوروبية والأمريكية

B11

ANSI-ISEA 105:2016 **FR** Protection de la main - **EN** Hand protection - **ES** Protección de la mano - **IT** Protezione della mano - **PT** Proteção da mão - **NL** Handbescherming - **DE** Handschutz - **PL** Ochrona rąk - **CS** Ochrana rukou - **SK** Ochrana rúk - **HU** A kéz védelme - **RO** Protecția mâinii - **EL** Προστασία του χεριού - **HR** Zaštita ruku - **UK** Захист для рук - **RU** Защита рук - **TR** El koruma - **ZH** 手部防护 - **SL** Zaščita rok - **ET** Käekaitse - **LV** Roku aizsardzība - **LT** Rankų apsauga - **SV** Handskydd - **DA** Beskyttelse af hånden - **FI** Käsien suojaus - **NO** Håndbeskyttelse –

B11 **FR** Résistance à la coupure par des objets tranchants (de A1 à A9) - **EN** Resistance to cutting by sharp objects (from A1 to A9) - **ES** Resistencia al corte por objetos afilados (de A1 a A9) - **IT** Resistenza al taglio da parte di oggetti appuntiti (da A1 a A9) - **PT** Resistência ao corte por objetos cortantes (de A1 a A9) - **NL** Bestand tegen snijden door scherpe voorwerpen (van A1 t/m A9) - **DE** Schnittfestigkeit durch scharfe Gegenstände (von A1 bis A9) - **PL** Odporność na przecięcie przez ostry przedmiot (od A1 do A9) - **CS** Odolnost vůči proříznutí ostrými předměty (od A1 do A9) - **SK** Odolnosť proti prezeraniu ostrými predmetmi (A1 až A9) - **HU** Ellenáll az éles tárgyak általi vágásnak (A1–A9) - **RO** Rezistența la tăiere cu obiecte ascuțite (de la A1 la A9) - **EL** Αντοχή στην κοπή από αιχμηρά αντικείμενα (από A1 έως A9) - **HR** Otpornost na rezanje oštrim predmetima (od A1 do A9) - **UK** Стійкість до пошкодження гострими предметами (від A1 до A9) - **RU** Устойчивость к повреждению острыми предметами (от A1 до A9) - **TR** Keskin nesneler tarafından kesilmeye dirençlidir (A1'den A9'a). - **ZH** 耐尖锐物体切割（从A1至A9） - **SL** Odpornost proti rezu z ostrimi predmeti (od A1 do A9) - **ET** Vastupidavus lõikamisele teravate esemetega (A1 kuni A9) - **LV** Izturība pret sagriešanu ar asiem priekšmetiem (no A1 līdz A9) - **LT** Atsparumas pjovimui aštriais objektais (nuo A1 iki A9) - **SV** Motstånd mot skärning med skarpa föremål (från A1 till A9) - **DA** Modstandsdygtighed mod gennemskæring af skarpe genstande (fra A1 til A9) - **FI** Kestää terävien esineiden aiheuttamat viillot ja leikkaukset (A1 - A9) - **NO** Motstand mot kutting av skarpe gjenstander (fra A1 til A9) -

AR حماية اليد **B11** مقاومة القطع بالعناصر الحادة من A1 إلى A9)

FR Organisme Notifié ayant procédé à l'Examen UE de type (module B) et ayant établi l'Attestation d'Examen UE de Type. - **EN** Notified Body which carried out the EU-Type Examination (module B) and issued the EU-Type Examination Certificate. - **ES** Organismo notificado que realizó el examen de tipo UE (módulo B) y emitió el certificado correspondiente de tipo UE. - **IT** Ente Notificato che ha effettuato l'Esame UE del modello (modulo B) e che ha redatto l'Attestazione d'esame UE del modello - **PT** Organismo Notificado que procedeu ao Exame UE de tipo (módulo B) e que emitiu o Certificado de Exame UE de Tipo. - **NL** De aangemelde instantie die het EG-type onderzoek heeft uitgevoerd (module B) en het certificaat van het EG-type onderzoek heeft afgegeven. - **DE** Beauftragte Stelle, die die EU-Baumusterprüfung (Modul B) durchgeführt und die EU-Baumusterprüfbescheinigung ausgestellt hat. - **PL** Jednostka notyfikowana, która przeprowadziła egzamin UE na typ (moduł B) i która wystawiła zaświadczenie o egzaminie UE na typ. - **CS** Pověřený kontrolní orgán, který provedl typovou zkoušku CE (modul B) a vystavil certifikát o typové zkoušce CE. - **SK** Notifikovaný orgán, ktorý vykonal typovú skúšku EÚ (modul B) a vystavil osvedčenie o typovej skúške EÚ. - **HU** Bejelentett Tanúsító Szervezet, amely az EU-s Típusvizsgálatot elvégezte (B modul) és az EU-s Típustanúsítványt kiállította. - **RO** Organism notificat care a efectuat examinarea UE de tip (modulul B) și a emis certificatul de examinare UE de tip. - **EL** Κοινοποιημένος οργανισμός έχοντας διενεργήσει την Εξέταση τύπου ΕΕ (ενότητα Β) και έχοντας θεσπίσει το Πιστοποιητικό Εξέτασης Τύπου ΕΕ. - **HR** Prijavljeno tijelo koje je izvršilo EU ispitivanje tipa (modul B) izdalo EU potvrdu o ispitivanju tipa. - **UK** Уповноважений орган, що здійснив стандартну експертизу ЄС (модуль B) та надав стандартний сертифікат експертизи ЄС. - **RU** Нотифицированный орган, проводивший экзамен по типу ЕС (модуль B) и выдавший сертификат об экзамене ЕС. - **TR** AB-Tipi İncelemeyi (modül B) gerçekleştiren ve EU-Tipi İnceleme Sertifikasını düzenleyen Onaylanmış Kurum. - **ZH** 公告机构已开展标准欧盟检测（模块B），并已通过标准欧盟检验认证 。 - **SL** Priglašeni organ, ki je opravil EU-pregled tipa (modul B) in izdal potrdilo o EU-pregledu tipa. - **ET** ELi tüübihindamise teinud (vorm B) ja ELi tüübihindamistõendi koostanud teavitatud asutus. - **LV** Pilnvarotā iestāde ir veikusi ES tipa pārbaudi (B modulis) un ir izstrādājusi ES tipa pārbaudes sertifikātu. - **LT** Notifikuotoji įstaiga, atlikusi ES tipo tyrimą (B modulis) ir išdavusi ES tipo sertifikatą. - **SV** Anmält organ som prövade och utfärdade EU-typintyget för typen (modul B). - **DA** Notificeret organ, der har udført undersøgelsen EU af type (modul B), og som har etableret EU undersøgelsesattesten af type. - **FI** Ilmoitettu laitos, joka on suorittanut EU-tyyppitarkastuksen (B-moduuli) ja laatinut todistuksen suoritetusta EU-tyyppitarkastuskokeesta. - **NO** Bemyndiget organ som har gjennomført EU-typeundersøkelsen (modul B) og har etablert EU-typeprøvingsattest. -

AR ابلاغ الهيئة التي اجريت فحص الاتحاد الأوروبي من نوع (وحدة B) اصدار شهادة امتحان الاتحاد الأوروبي

C.T.C. (0075) - PARC TONY GARNIER 4 RUE HERMANN FRENKEL **69367 LYON CEDEX 07 FRANCE**
CENTRO TESSILE COTONIERO E ABBIGLIAMENTO (0624) -- S.P.A. PIAZZA S.ANNA, 2 · 21052 BUSTO ARSIZIO (VA) ITALY.

PART 4

FR **Marquage:** ▪SIGNIFICATION MARQUAGES : la référence du produit =Identification de l'EPI: Voir marquage produit. Chaque produit est identifié par une étiquette (si possible). Celle-ci indique le type de protection offert ainsi que d'autres informations. (1) Identification du fabricant / (2) Identification de l'EPI / (3) Système de taille / (4) L'indication de conformité selon les réglementations en vigueur (pictogrammes). / (5) pictogramme "I": Lire la notice d'instruction avant utilisation. / (6) le N° des normes auxquelles le produit est conforme (PART3)- (7) le numéro de lot, / Date de production / Période d'obsolescence : (le cas échéant) / (8) Marquage Grande-Bretagne (le cas échéant). /**EN** **Marking:** ▪MARKINGS MEANING: The product reference =Identification of the PPE: See product marking. Each product is identified by means of an interior label (if possible). This label indicates the type of protection afforded along with other information. (1) Identification of the manufacturer / (2) Identification of the PPE / (3) Size system / (4) The indication of compliance according to the regulations in force (symbols). / (5) pictogram "I": Read the instruction manual before use. / (6) the N° of the standards to which the product is compliant (PART3)- (7) The batch number, / Date of manufacturing / Obsolescence period : (if applicable) / (8) Great Britain marking (if applicable). /**ES** **Marcación:** ▪Significado de los pictogramas: referencia del producto =Indicación del EPI: Ver marcado del producto. Todos los productos están identificados con una etiqueta (si es posible). La etiqueta indica el tipo de protección y demás información. (1) Identificación del fabricante / (2) Indicación del EPI / (3) Sistema de tallas / (4) Indicación de conformidad según las reglamentaciones vigentes (pictogramas). / (5) pictogramas "I": Leer la información de instrucciones antes del uso. / (6) el No. de normas con las que cumple el producto (PART3)- (7) numero de lote, / Fecha de fabricación / Período de obsolescencia : (si procede) / (8) Marca Reino Unido (si procede). /**IT** **Marcatura:** ▪Significato delle figure: il riferimento del prodotto =Identificazione di un DPI: Fare riferimento alla marcatura prodotto Ogni prodotto deve essere identificato con una etichetta (se possibile). Precisa il tipo di protezione garantito così come altre informazioni. (1) Identificazione del costruttore / (2) Identificazione di un DPI / (3) Sistema di taglie / (4) Indicazione di conformità secondo le normative vigenti (pittogrammi). / (5) pittogrammi "I": Leggere le istruzioni d'uso prima di ogni utilizzo. / (6) n° delle norme alle quali il prodotto è conforme (PART3)- (7) il numero di lotto, / Anno di fabbricazione / Periodo di obsolescenza: (se applicabile) / (8) Marcatura della Gran Bretagna (se applicabile). /**PT** **Marcação:** ▪Significado dos pictogramas: a referência do produto =Identificação do E.P.I.: Ver marcação do produto Cada produto é identificado com uma etiqueta (se possível). Esta etiqueta indica o tipo de protecção proporcionado, bem como outras informações. (1) Identificação do fabricante / (2) Identificação do E.P.I. / (3) Sistema de tamanhos / (4) A indicação de conformidade de acordo com os regulamentos em vigor (símbolos). / (5) pictogramas "I": Ler as instruções antes da utilização. / (6) O n.º de normas com as quais o produto está em conformidade (PART3)- (7) o número de lote, / Data de fabrico / Período de utilização: (se aplicável) / (8) Marcação da Grã-Bretanha (se aplicável). /**NL** **Markering:** ▪Betekenis van de pictogrammen: de referentie van het product =Identificatie van het PBM: Zie markering op product. Elk product is herkenbaar door middel van een etiket (indien mogelijk). Het etiket vermeldt het beschermingstype en andere informatie. (1) Identificatieteken van de fabrikant / (2) Identificatie van het PBM / (3) Maatsysteem / (4) Compliance-indicatie in overeenstemming met de geldende regels (pictogrammen). / (5) pictogrammen "I": Lees vóór gebruik de gebruiksaanwijzing. / (6) o número da norma com a qual o produto está em conformidade e (PART3)- (7) het partijnummer, / Productiejaar / Vervanging: (Zie) / (8) Markering voor Groot-Brittannië (Zie). /**DE** **Kennzeichnung:** ▪Bedeutung der Piktogramme: Die Referenz des Produkts =Identifikation der PSA: Siehe Produktkennzeichnung. Jedes Produkt ist (soweit möglich) durch ein Etikett gekennzeichnet. Auf diesem Etikett befinden sich Angaben zum Schutzniveau sowie weitere Informationen. (1) Herstellerkennzeichen / (2) Identifikation der PSA / (3) Größentabelle / (4) Der Hinweis auf die Konformität gemäß den geltenden Vorschriften (Symbole). / (5) piktogramme "I": Vor der Verwendung Gebrauchsanleitung lesen. / (6) het nummer van de normen waaraan het product voldoet (PART3)- (7) die Los N°, / Herstellungsdatum / Haltbarkeitszeitraum: (falls vorhanden) / (8) Markierung Großbritannien (falls vorhanden). /**PL** **Oznakowanie:** ▪Znaczenie piktogramów: nr katalogowy produktu =Identyfikacja ŚOI: Zobacz oznaczenie produktu. Każdy produkt jest oznaczony metką (w miarę możliwości). Wskazuje ona rodzaj ochrony i inne informacje. (1) Identyfikacja producenta / (2) Identyfikacja ŚOI / (3) System miar / (4) Oznaczenie zgodności według obowiązujących przepisów (piktogramy). / (5) piktogramy"I": Przed przystąpieniem do użytkowania należy zapoznać się z instrukcją. / (6) numery norm, z którymi produkt jest zgodny (PART3)- (7) numer partii, / Rok produkcji / Okres stosowania: (jeżeli dotyczy) / (8) Oznakowanie Zjednoczone Królestwo (jeżeli dotyczy). /**CS** **Značení:** ▪Význam piktogramů: referenční označení produktu =Identifikace OOP: Viz označení na produktu. Každý produkt je opatřen štítkem (je-li to možné). Na něm je uveden typ poskytované ochrany a také další informace. (1) Identifikace výrobce / (2) Identifikace OOP / (3) Systém velikostí / (4) Údaj o shodě podle platných nařízení (piktogramy). / (5) piktogramy "I": Před použitím si přečtěte návod k údržbě. / (6) šipka označující směr použití (PART3)- (7) č. série, / Datum výroby / Životnost:: (pokud tato situace nastane) / (8) Označení Velká Británie (pokud tato situace nastane). /**SK** **Označenie:** ▪Význam piktogramov: referencia výrobku =Identifikácia OOPP: Pozri označenie výrobku. Každý z produktov disponuje identifikačným štítkom (podľa možnosti), ktorý označuje typ ochrany a obsahuje aj iné informačné údaje. (1) Identifikácia výrobcu / (2) Identifikácia OOPP / (3) Systém veľkostí / (4) Údaj o zhode podľa platných nariadení (piktogramy). / (5) piktogramy "I": Pred použitím si prečítajte návod na použitie. / (6) č. normy, v súlade s ktorou bol výrobok vyrobený (PART3)- (7) č. série, / Dátum výroby / Doba používania: (podľa situácie) / (8) Označenie Veľká Británia (podľa situácie). /**HU** **Jelölés:** ▪Piktogramok jelentése: termék cikkszáma =Az EVE azonosítása: Lásd a termékjelölésen. Minden termék rendelkezik azonosítócímkével (lehetőség szerint), amely jelzi a védelemtípust és egyéb tájékoztató adatokat is tartalmaz. (1) A gyártó ismertető jele / (2) Az EVE azonosítása / (3) Méretjelölés / (4) A megfelelőség jelzése a hatályos előírások szerint (piktogramok). / (5) piktogramok "I": Használat előtt olvassa el a használati utasításokat. / (6) szabvány száma, amelynek az eszköz megfelel (PART3)- (7) tételszám, / Gyártási dátum / Elévülési periódus: (szükség esetén.) / (8) Nagy-Britannia jelölése (szükség esetén.). /**RO** **Marcaj:** ▪Semnificaţia pictogramelor: referinţa produsului =Identificarea EIP: A se vedea marcajul de pe produs. Fiecare produs este identificat printr-o etichetă (dacă este posibil). Aceasta indică tipul de protecție oferit, precum și alte informații. (1) Identificarea fabricantului / (2) Identificarea EIP / (3) Sistem de mărimi / (4) Indicația de conformitate conform reglementărilor în vigoare (pictograme). / (5) pictogramele "I": Citiţi instrucţiunile înainte de utilizare. / (6) numărul standardului căruia i se conformează produsul (PART3)- (7) număr lot, / Data primei utilizări / Perioada de utilizare: (dacă este cazul) / (8) Marcaj Marea Britanie (dacă este cazul). /**EL** **Σήμανση:** ▪Επεξήγηση των συμβόλων: η αναφορά του προϊόντος =Αναγνώριση του Μ.Α.Π.: Βλέπε επισήμανση προϊόντος. Κάθε προϊόν ταυτοποιείται από μια ετικέτα (εφόσον δυνατό). Αυτή υποδεικνύει τον προσφερόμενο τύπο προστασίας καθώς και άλλες πληροφορίες. (1) Διακριτικό αναγνώρισης του κατασκευαστή / (2) Αναγνώριση του Μ.Α.Π. / (3) Σύστημα μεγέθους / (4) Η ένδειξη συμμόρφωσης με τους ισχύοντες κανονισμούς (εικονογράμματα). / (5) εικονογράμματα "I": Διαβάστε το φύλλο οδηγιών πριν από τη χρήση. / (6) ο αριθμός του προτύπου με το οποίο το προϊόν συμμορφώνεται και (PART3)- (7) ο αριθμός παρτίδας, / Ημερομηνία παραγωγής / Χρονοσ παροπλισμου : (κατά περίπτωση) / (8) Σήμανση στη Μεγάλη Βρετανία (κατά περίπτωση). /**HR** **Oznaka:** ▪MARKINGS MEANNING: kat.br. proizvoda =Identifikacija OZO: Vidi oznaku proizvoda. Svaki proizvod prepoznaje se po etiketi (ako je moguće).. Na njoj su navedene vrsta zaštite i druge informacije. (1) Identifikacija proizvođača / (2) Identifikacija OZO / (3) Sustav veličina / (4) Naznaka sukladnosti u skladu s važećim propisima

(simboli). / (5) piktogrami “I”: Prije uporabe pročitati upute. / (6) broj norme s kojoj je proizvod u skladu (PART3)- (7) broj lota, / Datum proizvodnje / Rok trajanja : (ako je primjenjivo) / (8) oznaka Velike Britanije (ako je primjenjivo). /**UK** **Маркування:** •РОЗШИФРОВКА УМОВНИХ ПОЗНАЧЕНЬ : Назва продукту =Визначення засобу індивідуального захисту: Див. маркування продукту Кожен продукт ідентифікується міткою (якщо це можливо). Вона вказує на тип запропонованого захисту та іншу інформацію. (1) Маркування виробника / (2) Визначення засобу індивідуального захисту / (3) Розмірна система / (4) Відмітка щодо відповідності згідно з діючими нормами (піктограми). / (5) піктограми “I”: Читайте інструкцію перед використанням. / (6) Номер стандарту, якому відповідає виріб (PART3)- (7) Номер партії, / Дата виробництва / Термін придатності: (якщо застосовне) / (8) Маркування «Велика Британія» (якщо застосовне). /**RU** **Маркировка:** •Расшифровка условных обозначений: индекс продукта =Идентификация СИЗ: См. маркировку изделия. Каждое изделие идентифицируется по этикетке (если возможно), на которой помимо прочей информации указывается тип обеспечиваемой защиты. (1) Маркировка изготовителя / (2) Идентификация СИЗ / (3) Размерная система / (4) Индикация соответствия действующим законодательным нормам (символы). / (5) пиктограммы “I”: Перед использованием необходимо ознакомиться с инструкцией по эксплуатации. / (6) номер стандарта, требованиям которого отвечает продукт (PART3)- (7) номер партии, / Дата использования / Период износа: (в соответствующем случае) / (8) Маркировка Великобритания (в соответствующем случае). /**TR** **Markalama:** •İŞARETLERİN AÇIKLAMASI: Ürünün referansı =KKE'nin tanımlanması: Ürün işaretine bakın. Her öge bir etiket ile tanımlanır (mümkünse). Bu etikette koruma tipinin yanı sıra diğer bilgiler de yer alır. (1) Üretici tanımlaması / (2) KKE'nin tanımlanması / (3) Ölçü sistemi / (4) Yürürlükteki düzenlemelere göre uygunluk göstergesi (resimli simgeler). / (5) piktogramlar “I”: Kullanım öncesinde kullanım kitapçığını okuyun. / (6) Ürünün uygun olduğu normun numarası (PART3)- (7) Parti numarası, / Üretim tarihi / Eskime süresi : (varsa) / (8) Büyük Britanya işareti (varsa). /**ZH** **标记:** •示意符号解释: 产品型号 =EPI识别码: 见产品标签。 每件产品通过内部的标签标识（如有可能）。标签标识提供的防护级别及其它信息。 (1) 制造商识别号 / (2) EPI识别码 / (3) 尺寸制 / (4) 根据现行规定（图标）表示合规。 / (5) 符号 “I”: 在使用前阅读操作说明. / (6) 产品合规的标准号 (PART3)- (7) 批号， / 生产日期 / 储存周期: (如适用) / (8) 大不列颠标志 (如适用). /**SL** **Označevanje:** •Piktogrammide tähendus: referenca izdelka =Identifikacija osebnega zaščitnega sredstva (PPE): Glej označevanje na izdelku Vsak izdelek je označen z etiketo (če je mogoče), na kateri je naveden tip zaščite, ki jo izdelek omogoča, in druge informacije. (1) Identifikacija proizvajalca / (2) Identifikacija osebnega zaščitnega sredstva (PPE) / (3) Sistem velikosti / (4) Navedba skladnosti glede veljavnih predpisov (piktogrami). / (5) simboli “I”: Pred uporabo pozorno preberite navodilo. / (6) številka norme, s katero je izdelek usklajen (PART3)- (7) številka serije, / Datum uporabe / Rok trajanja : (po potrebi) / (8) Oznaka Velike Britanije (po potrebi). /**ET** **Märgistus:** •Pomen piktogramov: toote kood =Isikukaitsevahendi andmed: Vt toote märgistus. Iga toode on tähistatud andmesildiga (kui võimalik). Sellel on märgitud pakutava kaitse tüüp ja muud andmed. (1) Valmistaja logotüüp / (2) Isikukaitsevahendi andmed / (3) Suurussüsteem / (4) Tüübivastavuse tähis vastavalt kehtivale seadusandlusele (piktogrammid). / (5) piktogrammid “I”: Enne kasutamist lugege juhend läbi. / (6) Number of standard, millele toode vastab (PART3)- (7) partiinumber, / Kasutuse kuupäev / Kasutusiga : (kui on kohaldatav) / (8) Suurbritannia märgistus (kui on kohaldatav). /**LV** **Marķējums:** •Attēlu nozīme: atsauce uz aprīkojumu =IAL identifikācija: Skatīt produkta marķējumu Katrai precei ir piestiprināts marķējums (ja iespējams). Tajā ir norādīts aizsardzības veids, kā arī cita informācija. (1) Ražotāja identifikācija / (2) IAL identifikācija / (3) Izmēru sistēma / (4) Norāde par atbilstību saskaņā ar spēkā esošajiem noteikumiem (simboli). / (5) piktogrammas “I”: Pirms lietošanas izlasīt lietošanas instrukciju. / (6) standarta, kurai aprīkojums atbilst, numurs (PART3)- (7) partijas numurs, / Ražošanas datums / Morālās novecošanas periods : (ja piemērojams) / (8) Apvienotās Karalistes marķējums (ja piemērojams). /**LT** **Ženklinimas:** •Piktogramų reikšmė: nuoroda į gaminį =AAP identifikacija: Žr. gaminio ženklinimą Kiekvienas produktas yra pažymėtas etikete (jei įmanoma). Joje nurodoma numatyta apsauga ir kita informacija. (1) Gamintojo identifikavimas / (2) AAP identifikacija / (3) Dydžių sistema / (4) Atitikimo galiojančių reglamenų reikalavimams patvirtinimas (simboliai). / (5) piktogramos “I”: Prieš naudojimą būtina perskaityti naudojimo instrukciją. / (6) normos, kurią atitinka gaminys, numeris (PART3)- (7) partijos numeris, / Naudojimo data / Tinkamumo naudoti terminas : (jei taikytina) / (8) Didžiosios Britanijos žymėjimas (jei taikytina). /**SV** **Märkning:** •Symbolernas betydelse: Produktens referens =Identifikation av personlig skyddsutrustning: Se produktmärkning. Varje produkt är identifierad med en etikett (om möjligt). Denna indikerar skyddstypen som den erbjuder samt annan information. (1) Tillverkarens beteckning / (2) Identifikation av personlig skyddsutrustning / (3) Storlekar / (4) Angivande av överensstämmelse enligt gällande föreskrifter (symboler). / (5) piktogrammen “I”: Läsa instruktionsbroschyren före användning. / (6) Numren på standarderna som produkten överstämmer med (PART3)- (7) Serienummer, / Tillverkningsår / Hållbarhet : (om tillämpligt) / (8) Märkning Storbritannien (om tillämpligt). /**DA** **Mærkning:** •Betydning af piktogrammerne: Produktreference =Identifikation af personligt værnemiddel: Se produktmærkningen. Hvert produkt er identificeret med en indvendig etiket (hvis muligt). Denne angiver beskyttelsestype samt andre informationer. (1) Identifikation af fabrikanten / (2) Identifikation af personligt værnemiddel / (3) Størrelsessystem / (4) Indikationen på overholdelse af gældende regulativer (symboler). / (5) piktogrammerne “I”: Læs brugervejledningen før ibrugtagning. / (6) Nummer på den norm, produktet er i overensstemmelse med, (PART3)- (7) Partinummer, / Fabrikationsdato / Forældelsesperiode: (hvor det er nødvendigt) / (8) Storbritannien mærkat (hvor det er nødvendigt). /**FI** **Merkinnät:** •SYMBOLIEN SELITYS: tuoteviite =Henkilösuiojaintunnus: Katso tuotemerkinnät. Tuote tunnistetaan aina etiketistä (jos mahdollista). Etiketti osoittaa tarjottavan suojauksen tyypin sekä muuta tietoa. (1) Valmistajan tunnistusmerkintä / (2) Henkilösuiojaintunnus / (3) Kokojärjestelmä / (4) Vaatimustenmukaisuusmerkintä voimassa olevien määräysten mukaisesti (kuvakkeet). / (5) kuvasymbolit “I”: Lue käyttöohjeet ennen käyttöä. / (6) standardit, joiden vaatimukset tuote täyttää (PART3)- (7) erän numero, / Valmistusvuosi / Käyttöikä: (Jos sovellettavissa) / (8) Ison-Britannian merkintä (Jos sovellettavissa). /**NO** **Merking:** •BETYDNING AV MARKERINGER: produktreferansen =Identifisering av PVU: Se produktmerking. Hvert produkt er identifisert med en etikett (hvis mulig). Dette indikerer hvilken type beskyttelse som tilbys, samt annen informasjon. (1) Produsentidentifikasjon / (2) Identifisering av PVU / (3) Størrelsessystem / (4) Indikasjon på samsvar i henhold til gjeldende reguleringer /symboler). / (5) piktogram “I”: Les bruksanvisningen før bruk. / (6) antall standarder som produktet overholder (PART3)- (7) batchnummeret, / Produksjonsdato / Foreldelsesperiode: (Se) / (8) GB-merket (Se). /

AR **العلامات:** •معنى بطاقات التعريف: مرجع المنتج =التعرف على معدات الحماية الشخصية: انظر علامة المنتج. يتم تحديد كل عنصر وتعريفه من خلال الملصق (إن أمكن). وتشير هذه الملصقات إلى نوع الحماية التي يوفرها الجهاز، إضافة إلى معلومات أخرى. (1) تحديد الجهة المصنِّعة / (2) التعرف على معدات الحماية الشخصية / (3) نظام التحجيم / (4) الإشارة إلى الامتثال وفقًا للوائح السارية (الرموز). / (5) الرسم التخطيطي “I”: يرجى قراءة دليل التعليمات قبل الاستخدام / (6) أرقام المعايير التي تمتثل لها المنتجات (PART3)- (7) رقم الدفعة / تاريخ الإنتاج / تاريخ الانتهاء: (إن وجد) / (8) GB علامة بريطانيا العظمى (إن وجد). /

PART 1

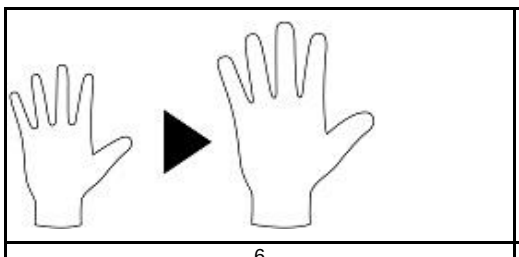

6	152 mm	160 mm
7	178 mm	171 mm
8	203 mm	182 mm
9	229 mm	192 mm
10	254 mm	204 mm
11	279 mm	215 mm
12	304 mm	>215 mm

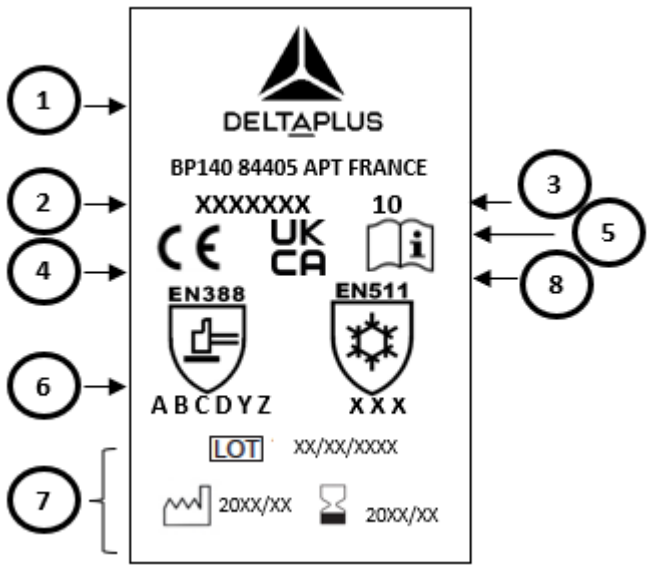

PART 2

EN511 : Protective gloves against cold (**A60)** Resistance to convective cold (from 1 to 4)

A60	Intense activity: **(1)**	Moderate activity: **(2)**	Light activity : **(3)**
1	**-10°C ≤ T < 0°C**		
2	**- 30°C < T**	**0°C ≤ T < 10°C**	
3		**- 15°C < T**	**5°C < T**
4		**- 30°C < T**	**- 10°C < T**

TR: İtlahatçı firma : Delta Plus Personnel Giyim ve İş Güvenliği Ekipmanları San. ve Tic. Ltd. Şti. Çobançeşme Mahallesi, Sanayi Caddesi No:58/A-B, Yenibosna, Bahçelievler/ İstanbul – Türkiye. Tel : +90 212 503 39 94

RU: TP TC 019/2011 **UA:** 023 ДСТУ EN388

BR: Importado e distribuído por: Delta Plus Brasil – CNPJ:08.025.426/0001-01 – Rua Barão do Piraí, 111 Vila Lucia São Paulo SP 03145-010 – SAC: +5511-3103 1000 – deltaplusbrasil.com.br– sac@deltaplusbrasil.com.br **CA N°**: O numero do CA está marcado na luva.
ARG: Importador en Argentina: ESLINGAR S.A. - CUIT 30-70175383-2 - Monroe 1295 (1878) Quilmes - Prov. Bs. As. - ARGENTINA - Para más información visite: www.deltaplus.com.ar

UK CA This product meets the essential requirements of the Regulation 2016/425 on personal protective equipment, as amended to apply in GB.
Module B: Approved Body 0321 - SATRA Technology Centre Ltd, - Wyndham Way, Telford Way, Kettering Northamptonshire - NN16 8SD UK –
Module B: Approved Body 0120 - SGS United Kingdom Limited - Rossmore Business Park - Ellesmere Port, Cheshire CH65 3EN UK
Importer : Delta Plus UK Premier Way Blackburn BB1 2JU
The declaration of conformity can be found on the website www.deltaplus.co.uk in the data of the product.
Any reference to regulations in this document is meant to be made in reference to the UK law as far as the personal protective equipment is assessed to UKCA Conformity Assessment.